TekDoc

MANUAL DE USUARIO

2027

SUV ATOM+ NX

BH

ÍNDICE

01 INTRODUCCIÓN 3
- LEYENDA DE SÍMBOLOS 3

02 GARANTÍA BH 4
- GARANTÍA LIFETIME FRAME 4
- REGISTRO GARANTÍAS EXTENDIDAS 5
- PROCESO DE RECLAMACIONES DE GARANTÍA 5
- CONDICIONES DE INVALIDACIÓN DE GARANTÍA PARA COMPONENTES ELÉCTRICOS 5

03 MANTENIMIENTO 5
- INSPECCIONAR LA BICICLETA ANTES DE UTILIZARLA 5
- MANTENER LIMPIA LA BICIBLETA 6
- MANTENER LUBRICADA LA TRANSMISIÓN 6
- MANTENIMIENTO DE LOS COMPONENTES 6
- RECAMBIOS 6
- DESPUÉS DE UNA CAÍDA, GOLPE O IMPACTO 7

04 ADVERTENCIA DE USO 8
- TAMAÑO MÁXIMO DE CUBIERTA 8
- INSERCIÓN MÍNIMA Y MÁXIMA DE LA TIJA DE SILLÍN 8
- LONGITUD MÁXIMA DE HORQUILLA (AXLE-TO-CROWN) 8
- MÁXIMO NÚMERO DE SEPARADORES DE DIRECCIÓN 8
- POSICIÓN DE LA ARAÑA DENTRO DEL TUBO DE LA HORQUILLA 8
- USO PREVISTO 8

05 ADVERTENCIA DE USO DEL SISTEMA DE ASISTENCIA ELÉCTRICA 9
- CUIDADOS Y NORMAS DE USO DE LOS COMPONENTES ELÉCTRICOS Y LAS BATERÍAS 9
- SITUACIONES IDÓNEAS PARA LOGRAR LA MÁXIMA VIDA ÚTIL 9
- ADVERTENCIAS SOBRE EL USO DE LAS BATERÍAS 9
- ENTORNOS DE CARGA Y DESCARGA INADECUADOS Y SOLUCIONES 9
- RECICLAJE 9

06 FUNCIONAMIENTO DEL SISTEMA DE PEDALEO ASISTIDO 10
- COMPONENTES DEL SISTEMA DE PEDALEO ASISTIDO 10
- EL SISTEMA DE PEDALEO ASISTIDO 10
- PARTES DEL SISTEMA ELÉCTRICO 10
- COMIENZO DEL PEDALEO 11
- CARGA DE LA BATERÍA 11
- APP BOSCH EBIKE FLOW 11
- FUNCIONAMIENTO CON DISPOSITIVO GARMIN 12
- ACTUALIZACIONES DEL SISTEMA ELÉCTRICO 12
- CATÁLOGOS Y MANUALES BOSCH 12

07 TALLAS Y MEDIDAS 13

08 ESPECIFICACIONES TÉCNICAS 13

09 ENSAMBLADO Y RECAMBIOS 16
- DIMENSIONES DE LA PIPA DE DIRECCIÓN 16
- MONTAJE DEL JUEGO DE DIRECCIÓN 16
- MONTAJE Y AJUSTE DE LA POTENCIA 17
- MONTAJE POTENCIA CON ARAÑA 18
- EJE TRASERO SPLIT PIVOT Y PATA DE CAMBIO 19
- DESPIECE BIELETA SUPERIOR 19
- MONTAJE AMORTIGUADOR 20
- PUNTO DE GIRO PRINCIPAL DEL BASCULANTE 20
- DESPIECE DE LA BIELETA INFERIOR 21
- TAPONES Y GUIAS CABLES 22
- PROTECTOR DE CUADRO 22
- PROTECTORES 23
- PROTECTOR PUNTO DE GIRO PRINCIPAL DEL BASCULANTE 23
- TAPA MOTOR 24
- MONTAJE DE LA BATERÍA 25
- MONTAJE DE LA TAPA DE LA BATERÍA 25
- MONTAJE DEL PUERTO DE CARGA 26
- SENSOR DE VELOCIDAD 26
- CABLEADO DE ELEMENTOS MECÁNICOS 27
- CABLEADO DE COMPONENTES DEL SISTEMA ELÉCTRICO 28
- ESQUEMA DE COMPONENTES DEL SISTEMA ELÉCTRICO 29

10 DECLARACIÓN DE CONFORMIDAD 30

11 AYUDA Y RECURSOS ADICIONALES 30

01 INTRODUCCIÓN

Este manual de usuario contiene información importante para un uso y mantenimiento adecuados de la bicicleta. En concreto, el documento recoge información específica para la familia de bicicletas ATOM+ NX SUV (EX497 / EX487 / EX477). Es recomendable leer con atención todo el manual. Se pueden consultar los manuales de usuario de todos los modelos de BH en la web a través de la siguiente dirección:

https://www.bhbikes.com/manuals

Recuerda que los manuales son actualizados periódicamente en la web de BH BIKES, manténlos siempre actualizados.

Este documento contiene información complementaria al manual de usuario general, disponible en:

https://www.bhbikes.com/es_INT/quienes-somos/manuales-descargas

Consulta las características, recomendaciones y garantías de los componentes de terceros en sus respectivas webs oficiales.

LEYENDA DE SÍMBOLOS

A lo largo del documento aparecerán iconos indicando diferentes tipos de advertencias relativas al uso, mantenimiento y montaje. Lee aténtamente el significado de cada uno de ellos para evitar manipulaciones incorrectas o situaciones peligrosas que deriven en daños personales graves o accidentes mortales.

SEGURIDAD

PELIGRO: indica una situación peligrosa que, de no evitarse, ocasionará daños personales graves o un incluso accidente mortal.

ADVERTENCIA: indica una situación peligrosa que, de no evitarse, podría ocasionar daños personales graves o un incluso accidente mortal.

ATENCIÓN: indica una situación peligrosa que, de no evitarse, podría ocasionar daños personales leves o moderados.

RIESGO DE DESCARGA ELÉCTRICA: indica una situación peligrosa que, de no evitarse, podría ocasionar lesiones graves por descarga eléctrica, o incluso la muerte.

RIESGO CORTOCIRCUITO: indica una situación peligrosa que, de no evitarse, podría ocasionar cortocircuitos en los componentes eléctricos. Los cortocircuitos podrían provocar daños en los componentes e incendios.

HERRAMIENTAS

LLAVE PLANA

LLAVE ALLEN

LLAVE TORX

DESTORNILLADOR TIPO PHILIPS

10Nm **LLAVE Y APRIETE:** en un de los laterales de cada símbolo de herramienta se mostrará el par de apriete indicado en newton metro.

TIPO DE DECOMPUESTO

ACEITE: lubricación ligera para elementos como cadenas y cables.

GREASE **GRASA:** grasa de montaje.

CARBON **PASTA DE CARBONO:** pasta de montaje para umentar la fricción en elementos de carbono.

GLUE **PEGAMENTO:** utilizar fijador de tornillos de media resistencia.

El pegamento sirve para fijar el tornillo y que no se suelte con las vibraciones a las que se somete la bicicleta durante su uso. Añade en todos los casos una gota de pegamento en la punta de la rosca del tornillo. Nunca añadas pegamento por toda la rosca ya que dificultará el desensamblado del tornillo.

02 GARANTÍA BH

BH BIKES se compromete a ofrecer bicicletas duraderas y con los mejores estándares de calidad. Por tanto, además de la garantía legal sujeta a estos productos se ofrece una garantía y condiciones de cobertura adicinales de BH BIKES. En este apartado se describen las diferentes garantías y el proceso para poder acceder a la garantía adicional LifeTime Frame.

GARANTÍA LEGAL

La garantía legal cubre al comprador original frente a defectos de fabriación y/o falta de conformidad. Esta garantía aplica tanto a los cuadros como a los componentes de BH BIKES. El periodo de aplicación variará conforme a la legislación vigente en el país de compra, y con aplicación legal desde la fecha de compra. Durante dicho periodo, el titular de la garantía tendrá derecho a la reparación o sustitución gratuita de los defectos de fabricación, incluidos los gastos de transporte o desplazamiento, y de los daños y perjuicios por ellos ocasionados. Existen diferentes condiciones a cumplir para poder beneficiarse de la garantía:

- Esta garantía no afecta a los derechos de que dispone el consumidor conforme a la legislación vigente en cada país.
- La inclusión de una bicicleta o pieza defectuosa en las condiciones de garantía está sujeta en último lugar a la decisión de nuestro Servicio Técnico.
- La garantía no cubre en ningún caso la sustitución de piezas cuyo desgaste se derive del uso normal de la bicicleta.
- La garantía no es en ningún caso aplicable a roturas o defectos derivados de una utilización negligente de la bicicleta, uso en competición, montaje de elementos accesorios no originales, o manipulaciones y operaciones de mantenimiento inadecuadas.
- La garantía no es en ningún caso aplicable si la Inspección Antes de la Entrega y los Intervalos de Revisión correspondientes incluidos en este documento, no han sido llevados a cabo, debidamente cumplimentados y sellados por un distribuidor BH autorizado.
- En los supuestos en que la reparación efectuada no fuera satisfactoria, y el objeto no revistiese las condiciones óptimas para cumplir el uso a que estuviese destinado, el titular de la garantía tendrá derecho a la sustitución del objeto adquirido, o el componente defectuoso, por otro de idénticas características, o a la devolución del precio pagado por el objeto o componente deteriorado.
- El plazo de garantía quedará suspendido durante el tiempo en que duren las reparaciones, y en el caso de sustitución del bien o componente, se renovará respecto al elemento afectado el plazo de garantía.
- La acción para reclamar el cumplimiento de lo dispuesto en la garantía prescribirá a los seis meses desde la finalización del plazo de garantía.
- Todas las reclamaciones deberán realizarse a través de un distribuidor autorizado.
- Ámbito territorial: consultar el Manual de Utilización o www. BHbikes.com

Visita el siguiente enlace para conocer todas las condiciones:

https://www.bhbikes.com/es_ES/registro-garantia/registra-tu-bici-garantia-de-por-vida

GARANTÍA LIFETIME FRAME

BH Bikes proporciona al comprador original, a través de sus puntos de ventas autorizados, una póliza comercial para posibles defectos de fabricación de los cuadros durante un período superior al que indica la garantía legal del producto, de acuerdo a las cláusulas siguientes:

1. **La garantía LIFETIME aplica únicamente a los cuadros y bicis BH comercializados a través de los puntos de venta autorizados por BHBIKES EUROPE S.L.**
   - El comprador deberá haber realizado el registrado de la garantía LIFETIME a través de los medios online, con la información debidamente cumplimentada, dentro del plazo de 30 días naturales desde la fecha de compra, coincidente con la factura emitida por el punto de venta autorizado.
   - Esta garantía no es transferible a segundos compradores, y queda cancelada en el momento de la venta de la bicicleta a un tercero. Se entiende por comprador original aquel que registra la garantía en el momento de la compra, no pudiendo transferir la garantía a personas distintas del que ostente la condición de comprador original.
   - Será obligatorio realizar el mantenimiento de la bicicleta en un establecimiento autorizado por BHBIKES EUROPE, y siguiendo las indicaciones del manual de uso.
2. **La garantía LIFETIME no cubrirá en ningún caso:**
   - Los basculantes traseros de los modelos de doble suspensión, horquilla, bicicletas infantiles, defectos y/o desgastes de decoloración de la pintura original, ni corrosión ocasionados por deterioro natural.
   - Defectos o roturas derivados de accidente o uso indebido y/o negligente de la bicicleta.
   - Cuando haya montaje de componentes o accesorios no previstos o no compatibles con el uso para el que se ha diseñado la bicicleta.
   - Defectos originados por una manipulación indebida.
   - Rayones, decoloración o manchas causadas por el uso de líquidos abrasivos, elementos cortantes, mordazas y/o por la exposición continuada al sol u otros elementos climatológicos.
   - Defectos causados por el desgaste normal de la bicicleta, incluidos los provocados por fatiga de materiales. Los daños por fatiga son una indicación de que el cuadro ha sufrido detrimento propio del uso normal, por lo que es responsabilidad del usuario examinar periódicamente la bicicleta.
   - Uso y/o mantenimiento indebido del producto (leer atentamente recomendaciones de uso y limpieza).
   - Cuadros que hayan sido utilizados en competiciones, o en Demos, o en alquiler.

Consulta las condiciones al completo en:

https://www.bhbikes.com/es_ES/registro-garantia/registra-tu-bici-garantia-de-por-vida

REGISTRO GARANTÍAS EXTENDIDAS

Para poder optar a las garantías adicionales de BH BIKES es preciso registrar la bicicleta en los 30 días siguientes a su compra. A continuación, se decribe el proceso para activar las garantías extendidas:

- GARANTÍA LIFETIME FRAME

El registro de la garantía extendida LIFETIME FRAME deberá ralizarse desde la web de BH BIKES:

https://www.bhbikes.com/es_ES/registro-garantia/registra-tu-bici-garantia-de-por-vida

Puedes consultar el siguiente video para conocer en detalle los pasos a seguir:

https://youtu.be/47aLVgUI248

El número de serie necesario para registrar la bicicleta se ubica siempre en la parte inferior de la bicicleta, en el tubo del sillín, encima del pedalier:

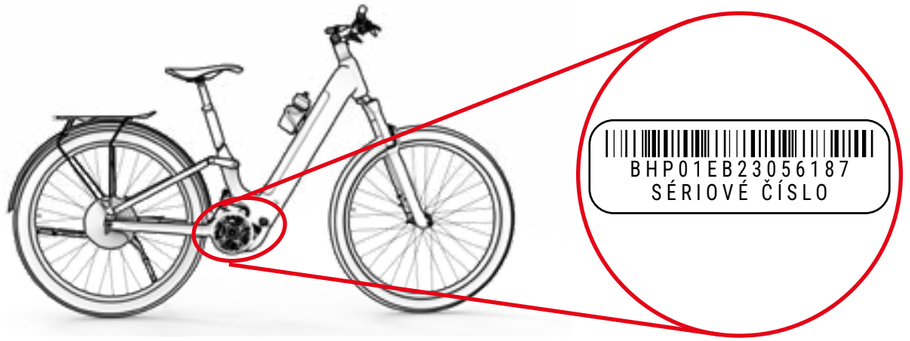

PROCESO DE RECLAMACIONES DE GARANTÍA

Todas las reclamaciones sujetas a esta garantía deberán ser canalizadas por medio de un distribuidor oficial BH. Este distribuidor realizará el análisis inicial para identificar el alcance y diagnóstico de la incidencia. El mismo distribuidor informará y gestionará directamente con BH la reclamación. Una vez BH defina las acciones correctivas requeridas el distribuidor será quien remita esta información al cliente.

Es conveniente que tramites la reclamación a través del distribuidor oficial del que se realizó la compra. Si no fuera posible puedes ponerte en contacto para ayudarte a encontra un distribuidor autorizado cerca de tu zona:

https://www.bhbikes.com/es_INT/quienes-somos/contacto

CONDICIONES DE INVALIDACIÓN DE GARANTÍA PARA COMPONENTES ELÉCTRICOS

La batería y componentes eléctricos de BH está cubiertos por la garantía legal, pero deben cumplirse los siguientes puntos:

- No se debe desmontar o modficar ninguna parte de los componentes eléctricos.
- La vida útil variará en función de las condiciones de uso, carga y almacenamiento.
- Mantén en todo momento la batería cargada. De no hacerlo la batería podría deteriorarse más rápido de lo normal.

03 MANTENIMIENTO

Este manual de usuario contiene información importante para un uso y mantenimiento adecuados de la bicicleta. En concreto, el documento recoge información específica para la familia de bicicletas ATOM+ NX SUV (EX497 / EX487 / EX477). Es recomendable leer con atención todo el manual. Se pueden consultar los manuales de usuario de todos los modelos de BH en la web a través de la siguiente dirección:

https://www.bhbikes.com/manuals

Este documento contiene información complementaria al manual de usuario general, disponible en:

https://www.bhbikes.com/manuals

Consulta las características y recomendaciones de los componentes de terceros en sus respectivas webs oficiales.

INSPECCIONAR LA BICICLETA ANTES DE UTILIZARLA

Las bicicletas son revisadas repetidas veces durante su fabricación y a continuación, en el control final por su taller BH. Dado que el funcionamiento de la bicicleta puede modificarse en el transporte o es posible que terceros pudieran haber modificado su bicicleta durante el tiempo de espera, debería comprobar lo siguiente antes de cada trayecto:

- CUADRO: que no existan grietas, daños, ni ruidos extraños.
- CADENA: que esté lubricada y el sistema de transmisión no haga ruidos extraños.
- FRENOS: que los frenos funciones de manera correcta. En parado, acciona la palanca del freno con fuerza y verifica que en ningún caso toca el manillar.
- CUBIERTAS: que la presión sea la correcta y no existan cortes tanto en la zona de rodadura como en los laterales. Revisa también que el nivel de desgaste no supere el desgaste máximo recomendado.
- RUEDAS: que las ruedas giren libremente para comprobar el giro. Compruebe además el espacio entre el revestimiento del freno y la llanta, así como el espacio entre el cuadro y el neumático.
- DIRECCIÓN: que la dirección gira de manera suave y sin hacer ruidos extraños.

- **PUNTOS DE GIRO DEL BASCULANTE:** que al echar el peso sobre a bicicleta la suspensión funciona con normalidad y sin ruidos extraños. Si no funciona correctamente o presenta juego entre las partes móviles podría significar que los pares de apriete no son correctos o que los rodamientos están desgastados.
- **RODAMIENTOS:** que los rodamientos funcionen correctamente y sin ruidos extraños. Los rodamientos sufren desgaste y deben reemplazarse para evitar dañar los componentes sobre los que van instalados.
- **SISTEMA ELÉCTRICO:** si la bicicleta tiene sistema eléctrico comprobar que éste funciona correctamente revisando que haya asistencia eléctrica y que todos los componentes funcionan (motor, display, cambio de asistencia y sensor de velocidad). En caso de no haber asistencia eléctrica comprueba que todas las conexiones estén bien y no tengas daños.

¡No circule si su bicicleta no cumple alguno de estos puntos! ¡Una bicicleta defectuosa puede causar accidentes graves! Si no está completamente seguro o tiene alguna duda, ¡póngase en contacto con su taller BH!

Revisa los pares de apriete para que coincidan siempre con las recomendaciones especificadas en los manuales de usuario. No seguir estas indicaciones puede ocasionar accidentes e incluso la muerte.

Las influencias del terreno y las fuerzas que se ejercen en la rueda, someten a la bicicleta a mucho esfuerzo. Ante estas cargas dinámicas, las distintas piezas reaccionan con desgaste y fatiga. Compruebe regularmente su bicicleta en busca de signos de desgaste, arañazos, torceduras, desgaste del color o principio de grietas. Las piezas cuya vida útil ha sido excedida pueden fallar de forma súbita. Lleve su bicicleta regularmente a un taller BH para cambiar las piezas dudosas en caso necesario.

MANTENER LIMPIA LA BICIBLETA

Para lograr un buen mantenimiento de la bicicleta, le recomendamos que cumpla las siguientes medidas de prevención básicas. No seguir estás recomendaciones puede conllevar un desgaste prematuro o incluso roturas en zonas concretas como juntas y partes móviles.

- Limpie el polvo y el barro con una esponja húmeda y un producto de limpieza suave y neutro.
- Las piezas de plástico deben lavarse únicamente con agua jabonosa.
- Los neumáticos pueden lavarse con una esponja o un cepillo y agua jabonosa.
- Después de limpiar la bicicleta, séquela frotando a conciencia con un paño suave.
- Después de cada limpieza, debe engrasar los elementos de la transmisión.

La suciedad puede ocultar daños que deriven en accidentes o incluso la muerte.

Evite en todo momento el uso de aparatos de limpieza a presión y no utilice en ningún momento limpiadoras de chorro de vapor.

MANTENER LUBRICADA LA TRANSMISIÓN

Tras el lavado es posible que la transmisión de la cadena quede desengrasada. Revisa y lubrica si fuera necesario los eslavones de la cadena. Un exceso de lubricación puede atraer mayor cantidad de suciedad provocando un desgaste prematuro y mal funcionemiento del sistema.

Evite en todo momento el uso de aparatos de limpieza a presión y no utilice en ningún momento limpiadoras de chorro de vapor.

MANTENIMIENTO DE LOS COMPONENTES

La bicicleta requiere un mantenimiento regular, así como un número mínimo de revisiones periódicas. La periodicidad de las operaciones de mantenimiento depende del tipo de vehículo (bici de paseo, bici de carreras, bici de montaña), así como de la frecuencia y las condiciones de uso.

RECAMBIOS

Para lograr un funcionamiento óptimo de su bicicleta y la máxima seguridad posible, es muy importante utilizar piezas originales. La no utlización de piezas originales puede provocar daños no cubiertos por la garantía.

Los recambios más habitulaes son las piezas de desgaste. Las más comunes son los neumáticos, las cámaras, las pastillas de freno, los frenos de disco y las zapatas de freno, así como las llantas, siempre que constituyan una parte de la unidad del freno, los faros, los faros de posición, las baterías y los acumuladores.

- **NEUMÁTICOS:** Cámbielo por un neumático equivalente. Revise la marca señalada en el exterior del neumático (norma E.T.R.T.O.). Hay que tener en cuenta que utilizar un neumático con un diámetro exterior superior al recomendado puede hacer que al girar el manillar la punta del pie toque la rueda delantera o la protección de la rueda trasera. El ciclista puede perder el control de la bicicleta y sufrir un accidente con graves consecuencias. Puede ocurrir lo mismo cuando cambiamos la biela del pedal por uno de mayor longitud.
- **CÁMARAS:** Sustitúyalo por un tipo de cámara adecuado para el neumático. Consulte la indicación que se encuentra en la parte exterior de la cámara (norma E.T.R.T.O.).
- **FRENOS DE DISCO Y PASTILLAS DE FRENO:** Tenga en cuenta las instrucciones suministradas por el fabricante.
- **FAROS Y FAROS DE POSICIÓN:** Cambie la bombilla por otra del mismo tipo. Consulte la indicación que se encuentra en la zona metálica.
- **CADENA, PIÑON Y PLATOS:** Tenga en cuenta las instrucciones suministradas por el fabricante.
- **BATERÍAS Y ACUMULADORES:** Cambiar por otras del mismo tipo. Consulte la indicación que se encuentra en la zona exterior.

Recuerda que la no utlización de piezas originales puede provocar daños no cubiertos por la garantía.

CALENDARIO DE MANTENIMIENTO DE LOS COMPONENTES

Componente	Acción a realizar	En cada salida	Mensual	Anual
Alumbrado	Control de funcionamiento.			
Neumáticos	Control de la presión .			
	Revisar la altura del perfil y laterales.			
Frenos (de llanta)	Revisar el trayecto de la palanca, la solidez del revestimiento y la posición de la llanta.			
	Prueba de frenos parado.			
	Limpiar zapatas.			
Cables del freno	Inspección visual.			
Frenos (frenos de disco)	Cambiar líquido de freno (líquido DOT).			
Horquilla de suspensión	Revisión de tornillos y apriete correspondiente.			
	Cambio de aceite y engrasado de elastómero.			
Tija del sillín con suspensión	Mantenimiento.			
	Control del juego.			
Llantas en frenos de llanta	Revisión y cambio, si fuera necesario, de los revestimientos de la pared	A más tardar después de la segunda parte del revestimiento del freno.		
Eje pedalier	Controlar juego.			
	Renovación de engrasado.			
Cadena	Control y lubricación.			
	Control y cambio.	A partir de 800km.		
Bielas	Control y apriete.			
Ruedas / Radios	Comprobar giro de la rueda y tensión de radios.			
Juego de dirección	Revisión de juego de dirección.			
	Renovación de engrasado.			
Superficies metálicas	Conservación.	Como mínimo cada seis meses.		
Bujes	Revisión de rodamientos.			
	Renovación de engrasado.			
Pedales	Revisión de rodamientos.			
	Lubricación, limpieza del mecanismo de anclaje.			

Componente	Acción a realizar	En cada salida	Mensual	Anual
Tija del sillín / Potencia	Revisión de tornillos de sujeción.			
Cambio trasero / Desviador	Limpieza, lubricación.			
Cierre rápido / Eje pasante	Revisión de eficacia.			
Tornillos y tuercas	Control y apriete.			
Radios	Revisión de tensión.			
Potencia / Tija del sillín	Desmontaje y renovación de pasta de montaje.			
Circuito / Frenos	Desmontaje y engrasado.			
Componentes del sistema de asistencia eléctrica	Comprobar conexiones.			
	Comprobar que no haya suciedad.			

No es necesario acudir a un especialista si es habilidoso, tiene experiencia y cuenta con las herramientas apropiadas. Aplique de inmediato medidas correctivas en caso de detectar deficiencias. Si no está seguro o tiene dudas póngase en contacto con BH.

Los trabajos señalados solo debe llevarlos a cabo un especialista en bicicletas de su confianza.

DESPUÉS DE UNA CAÍDA, GOLPE O IMPACTO

Si sufres una caída, golpe o impacto lo más importante es revisar si te encuentras en buenas condiciones para poder reanudar la marcha. No utilices la bici si has sufrido daños y pide ayuda sanitaria si fuera necesario.

Si estás en condiciones de reanudar la marcha deberás hacer una serie de comprobaciones para asegurar que la bicicleta también se encuentra totalmente operativa:

- Compruebe que las ruedas siguen sujetas y las llantas permanecen en el centro del cuadro y la horquilla. Haga girar las ruedas. En caso de que el espacio se haya modificado significativamente y que no lo pueda centrar in situ, debe separar un poco los frenos de la llanta de manera que ésta gire libremente.

⚠ En ese caso, tenga en cuenta que disminuirá la eficacia de los frenos.

- Compruebe si el manillar o la parte delantera del cuadro se han torcido o roto. Compruebe que la parte delantera está colocada firmemente en la horquilla, sujetando la rueda delantera entre las rodillas e intentando torcer el manillar con respecto a la rueda delantera.
- Observe si la cadena está correctamente colocada. Si la bicicleta se ha caído sobre el lado de la trasmisión, compruebe que funciona. Pida ayuda a alguien para colocar la bicicleta sobre el sillín y cambie de marchas.

- Cuando la cadena encaje en el piñón más grande, observe la distancia entre el cambio y los radios. En caso de que el cambio o el soporte se hayan torcido, el primero puede engancharse en los radios – ¡Peligro de caídas! El cambio, la rueda trasera o el cuadro pueden verse dañados. Compruebe el desviador. Si se ha desplazado, la cadena puede desengranarse. La bicicleta perderá la transmisión (ver también la sección denominada «Tracción»).
- Compruebe el sillín, el tubo superior o la caja de pedalier para asegurarse de que no existen desperfectos.
- Levante un poco la bicicleta y deje que caiga sobre el suelo. En caso de que oiga ruidos, inspeccione la bici en busca de tornillos sueltos.
- Vuelva a examinar toda la bicicleta para advertir posibles torceduras, desgastes de color o grietas.
- Vuelva a circular con cuidado únicamente si el resultado de la revisión ha sido satisfactorio. De ninguna manera, debería frenar o acelerar bruscamente ni pedalear montaña arriba. Si no está seguro, espere a que le recoja un coche en lugar de correr riesgos. Una vez en casa, deberá volver a analizar concienzudamente la bicicleta. Si sigue sin estar completamente seguro o tiene alguna duda, ¡póngase en contacto con su taller BH!

⚠ Las piezas de aluminio que se hayan torcido no deben volver a enderezarse, es decir, no deben repararse. Incluso después, existe un riesgo elevado de rotura, especialmente de la horquilla, el manillar, la parte frontal, las bielas y los pedales. Para mayor seguridad, cámbielos.

04 ADVERTENCIA DE USO

TAMAÑO MÁXIMO DE CUBIERTA

Si instalas un neumático diferente al original de tu bicicleta comprueba que en todo momento haya un mínimo de 6mm entre la cubierta y cualquier parte del cuadro y horquilla.

INSERCIÓN MÍNIMA Y MÁXIMA DE LA TIJA DE SILLÍN

No respetar las inserciones mínimas y máximas de la tija indicadas en este manual pueden generar un efecto palanca sobre el cuadro. La presión ejercida podría dañar el cuadro y provocar accidentes graves. La garantía no cubre daños generados por el incumplimiento de estas indicaciones.

LONGITUD MÁXIMA DE HORQUILLA (AXLE-TO-CROWN)

Respeta la longitud máxima entre el eje de la horquilla y la parte inferior de la pipa de dirección (axle-to-crown). Si no se respeta esta longitud máxima el cuadro podría dañarse por soportar una carga superior para la que fue diseñado y podría causar accidentes graves.

MÁXIMO NÚMERO DE SEPARADORES DE DIRECCIÓN

En este manual se especifica el número máximo de separadores de dirección que se pueden colocar debajo de la potencia. Si no se respeta esta cantidad máxima los materiales podrían dañarse por soportar una carga superior para la que fueron diseñados y podría causar accidentes graves.

POSICIÓN DE LA ARAÑA DENTRO DEL TUBO DE LA HORQUILLA

En ningún caso deben instalarse separadores de dirección por encima de la potencia. Si no se respeta, los materiales podrían dañarse por soportar una carga superior para la que fueron diseñados y podría causar accidentes graves.

USO PREVISTO

Cada bicicleta ha sido diseñada para alcanzar un uso previsto específico. Los modelos descritos en este manual cumplen con el siguiente uso previsto:

EX497 ATOM+ NX SUV: Trekking.

EX477 ATOM+ NX SUV WAVE PRO: Trekking.

EX487 ATOM+ NX SUV WAVE: Trekking.

05 ADVERTENCIA DE USO DEL SISTEMA DE ASISTENCIA ELÉCTRICA

CUIDADOS Y NORMAS DE USO DE LOS COMPONENTES ELÉCTRICOS Y LAS BATERÍAS

Todos los productos y componentes de BH han sido diseñados para soportar salpicaduras y lluvia. Sin embargo, ciertas prácticas pueden derivar daño en los componentes y cortocircuitos. No realices las siguientes acciones:

- Lavar con agua a presión la bicicleta.
- Utilizar la bicicleta bajo condiciones metereológicas muy adversas.
- Transportar la bicicleta en el exterior de un vehículo con lluvia.
- Exponer la batería a altas temperaturas. Si se superan los 70ºC podrían causarse fugas y peligro de incendio.
- No respetar los rango de temperatura de uso, carga y alamacenamiento de la bicicleta.

SITUACIONES IDÓNEAS PARA LOGRAR LA MÁXIMA VIDA ÚTIL

Recomendamos cumplir una serie de condiciones para poder alcanzar la máxima vida útil de la batería:

- Cargarla sobre una superficie plana y estable.
- Que no reciba luz directa del sol.
- Que no haya niños ni mascotas cerca.
- Que no haya lluvia ni humedad.
- Que esté ventilado y seco.
- Que tenga una temperatura entre 15-25ºC.
- No utilizar la batería con un nivel inferior al 10%. Por debajo de este nivel la vida útil de las celdas podrían verse afectadas.

⚠ Cualquier manipulación no autorizada sobre los componentes del sistema eléctrico puede resultar en accidentes graves y además, supondrá un motivo de anulación de la garantía.

ADVERTENCIAS SOBRE EL USO DE LAS BATERÍAS

Un uso inapropiado de las baterías puede causar daños y accidentes graves. Cumple las siguientes condiciones para evitarlos:

- Utiliza siempre el cargador original.
- No dejes la batería cerca de fuentes de calor.
- No calentar la batería ni arrojarla al fuego.
- Evita que las conexiones de la batería entren en contacto con objetos metálicos.
- No sumergir la batería en agua y evitar salpicaduras y humedad.
- No golpear o perforar la batería.
- Evitar entrar en contacto con el líquido en manos y ojos en caso de fuga.
- No utilizarla si tiene daños externos.
- Limpia solamente la batería con un paño seco o húmedo.

ENTORNOS DE CARGA Y DESCARGA INADECUADOS Y SOLUCIONES

Los entornos calientes y fríos descritos a continuación podrían causar que la carga acceda al modo de espera o se suspenda sin cargar completamente la batería.

- **Modo de suspensión de descarga en invierno o DUT (Discharge Under Temperature):** La descarga de la batería entrará en el modo de suspensión si la temperatura es inferior a los -20 °C, haciendo que el sistema de asistencia al pedaleo no funcione y protegiendo la batería. En tales casos, este modo de suspensión se cancelará automáticamente cuando la batería supere los -20 °C.
- **Modo de suspensión de carga en invierno o CUT (Charge Under Temperature):** La carga de la batería entrará en el modo de suspensión si la temperatura es inferior a los 0 °C. Si se inicia la carga y la temperatura cae por debajo de este nivel debido al enfriamiento nocturno u otros factores, la carga se parará y entrará en el modo de suspensión para proteger la batería. En tales casos, este modo de suspensión se cancelará automáticamente cuando la temperatura de carga supere los 0 °C.
- **Ruido en televisores/radios/ordenadores:** Cargar cerca de televisiones, radios o aparatos similares puede causar electricidad estática, imágenes parpadeantes y otras interferencias. Si esto ocurre, recargue en un lugar alejado de la televisión o radio (por ejemplo, en otra habitación).

RECICLAJE

Las baterías de ion litio son recursos recicables pero pueden ocasionar daños medioambientales si no gestionan correctamente después de su vida útil. Sigue los siguientes pasos cuando su vida útil se acabe:

- Clasifica y recicla cada componente eléctrico en un lugar preparado para la gestión sostenible del reciclado de los mismos.
- Revisa y cumple en todo momento las regulaciones en matería de baterías de tu país.

06 FUNCIONAMIENTO DEL SISTEMA DE PEDALEO ASISTIDO

COMPONENTES DEL SISTEMA DE PEDALEO ASISTIDO

El sistema de pedaleo asistido de BH Bikes se compone de los siguientes elementos:

- **A.** Un **motor** (BDU384Y), que impulsa la bicicleta.
- **B.** Un **mando de control** (Kiox 300 / Intuvia 200)**,** que permite, entre otros, seleccionar los modos de asistencia.
- **C.** Una **batería** (PowerTube 800), que alimenta al motor para su funcionamiento y que puede estar ubicada en diferentes posiciones.
- **D.** Un **sensor de par**, que lee la fuerza ejercida sobre el pedal por el usuario.
- **E.** Un **sensor de velocidad**, que mide la velocidad de instantanea de trayecto.

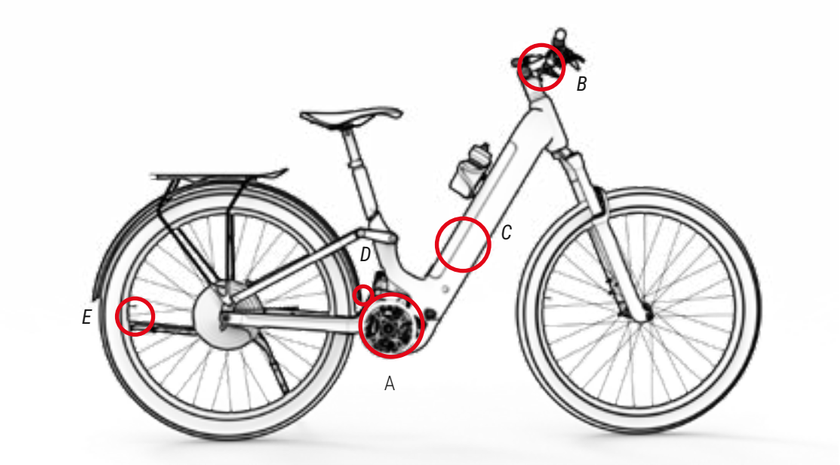

EL SISTEMA DE PEDALEO ASISTIDO

El sistema de pedaleo asistido está diseñado para proporcionarle la cantidad óptima de potencia asistida. Le ayudan dentro de una gama estándar basada en factores tales como su fuerza de pedaleo, la velocidad de la bicicleta y la transmisión. El sistema no asiste en las siguientes situaciones:

- Si el mando de control está apagado.
- Si se desplaza a 25 km/h o más rápidamente.
- Si no está pedaleando y se libera la función de acelerador a 6 km/h.
- Si no hay capacidad restante de la batería.
- Si el modo de asistencia seleccionado es el de 0% de asistencia.

PARTES DEL SISTEMA ELÉCTRICO

El manual que está leyendo muestra sólo los detalles del motor (BDU384Y) y los mandos de control (KIOX 300). Además, existen manuales de uso específicos del proveedor donde poder ampliar la información sobre cada uno de los componentes eléctricos del sistema. A continuación se muestra la ruta de consulta de todos los manuales de Bosch.

Manual completo de el Bosch Performance Line CX (BDU384Y) en el siguiente link:

https://www.bosch-ebike.com/es/productos/performance-line-cx

Manual completo de el Kiox 300 (BRC) en el siguiente link:

https://www.bosch-ebike.com/es/productos/kiox300-kiox500

Manual completo de la PowerTube800 en el siguiente link:

https://www.bosch-ebike.com/es/productos/baterias

COMIENZO DEL PEDALEO

El usuario deberá posicionarse sobre el sillín y mantener firmemente agarrado el manillar antes de apoyar sobre los pedales. Deberá prestar especial atención si comienza a pedalear en modo con mayor asistencia (Modo EMTB y TURBO), ya que el motor reaccionará con el máximo empuje existiendo riesgo de pérdida de control. Con el fin de facilitar la aceleración, el motor ofrece un empuje adicional inicial nada más comenzar a pedalear. Así el esfuerzo necesario para poner en movimiento la bicicleta es mínimo, ayudando a integrarse de una manera más rápida y segura en la circulación.

- Inicie el pedaleo con un desarrollo corto (piñones superiores) y con un modo de asistencia bajo . Además de un mayor control y seguridad sobre la bicicleta, requerirá menos consumo energético y por lo tanto una mayor autonomía. Se advierte que arrancar bajo un modo con mayor asistencia, puede suponer un riesgo en la seguridad del usuario.
- Cuando el usuario empuja la bicicleta mientras camina a un lado, debe de asegurarse que el sistema esté desconectado.

CARGA DE LA BATERÍA

Debido a su avanzada tecnología Ion-Litio, no es necesario esperar a la descarga completa de la batería antes de conectarla al cargador. Asimismo, tampoco es necesario realizar una carga al 100% antes que pueda volver a utilizarla. Pero tenga en cuenta que, con el fin de obtener un radio de acción máximo, es aconsejable proceder a su carga completa.

La batería se puede cargar tanto si se encuentra dentro de la bicicleta como extrayéndola del cuadro. A continuación, se describen los pasos a seguir para cargar la batería de manera correcta en ambos casos:

- No cargue ni utilice nunca una batería dañada.
- Tenga cuidado y no toque el cargador durante el proceso de carga. Puede estar muy caliente, sobre todo en temperaturas ambientales elevadas.
- Si se produce un fallo durante la carga de la batería, retire la clavija de alimentación del cargador del enchufe y espere hasta que la batería se enfríe.
- Nunca toque la clavija de alimentación, la clavija de carga ni los contactos con las manos mojadas.
- Asegúrese de que no haya materia extraña en los contactos de la batería antes de introducir la misma en la bicicleta.
- No conecte la clavija de alimentación del cargador al puerto de carga de la batería o de la bicicleta si está mojado o húmedo. Asegúrese de conectar la clavija de alimentación solamente después de que el puerto de carga de la batería o de la bicicleta se haya secado completamente.
- No aplique fuerza excesiva sobre la clavija de alimentación ni tire del cable con la clavija de alimentación conectada a la batería.
- Apague el sistema de pedaleo asistido antes de extraer la batería de su ubicación en la bicicleta.
- Utilice ambas manos para extraer la batería de su ubicación prestando atención de no dejarlo caer. Dejar caer la batería sobre el pie puede provocar lesiones y puede dañar la batería.

APP BOSCH EBIKE FLOW

La aplicación específica de Bosch eBike Flow permite entre otras cosas personalizar el nivel de asistencia para cada modo de asistencia al pedaleo. Este manual describe las características y funcionalidades principales de esta app. Para mayor información consulta del manual de usuario específico de Bosch a través del siguiente enlace:

https://www.bosch-ebike.com/es/productos/aplicacion-ebike-flow

Esta aplicación sirve también para actualizar el firmware de los componentes y para realizar un diagnóstico del problema en caso de haber anomalías.

Esta aplicación está disponible para descargar tanto en Google Play como Apple Store. Una vez descargada sigue los siguientes pasos para empezar a utilizarla:

1. Abre la app en el smartphone.
2. Regístrate y/o inicia sensión.
3. Selecciona Conectar eBike y selecciona el dispositivo al que desees conectarte. Asegúrate de que tu bicicleta está parada y con la batería encendida e insertada.
4. Conéctate mediante Bluetooh al dispositivo y sigue loas pasos de la app para terminar de configurar tu eBike.
5. Una vez estés concectado a tu eBike selecciona los 4 modos que saldrán en tu dispositivo de forma predeterminada cada vez que enciendas tu bicicleta.

FUNCIONAMIENTO CON DISPOSITIVO GARMIN

La conexión ANT+ con un dispositivo Garmin permite acceder a funciones adicionales de visualización y control de asistencia. La banda Heart Rate se conecta a través del dispositivo Garmin. A continuación, se describen los pasos para conectar el iRemote al dispositivo Garmin. Como se puede ver en la imagen del sexto paso, desde el propio Garmin se puede tanto comprobar el estado de la batería de la bicicleta como seleccionar el nivel de asistencia al pedaleo deseado.

1. PULSAR "AÑADIR SENSOR".

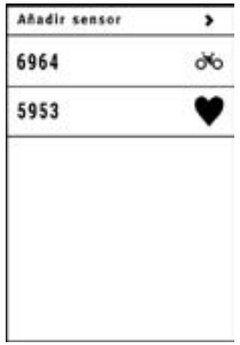

2. PULSAR "EBIKE".

3. EMPAREJAMIENTO CON GARMIN.

4. SELECCIONAR LA EBIKE.

5. SELECCIONAR EL SENSOR CREADO.

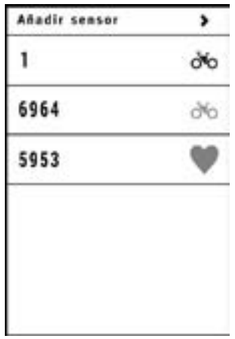

6. GARMIN CONECTADO.

ACTUALIZACIONES DEL SISTEMA ELÉCTRICO

Para actualizar el sistema eléctrico de tu bicicleta Bosch Smart System, necesitas la aplicación eBike Flow en tu smartphone. Asegúrate de tener la última versión de la aplicación y que tu bicicleta esté conectada a ella vía Bluetooth. Busca actualizaciones en la sección "Ajustes" de la aplicación, donde podrás ver si hay actualizaciones disponibles y descargarlas. Una vez descargadas, la transferencia a la bicicleta se realiza vía Bluetooth. Finalmente, inicia la instalación desde la aplicación, asegurándote de que la bicicleta esté conectada y cerca del smartphone.

El manual completo de la aplicación se puede consultar en el siguiente link:

https://www.bosch-ebike.com/es/productos/aplicacion-ebike-flow

Es recomendable que dentro del mantenimiento periódico o reparaciones con un distribuidor oficial se compruebe el estado de las actualizaciones y se lleven a cabo las acciones necesarias.

⚠ Recuerda que algunas acciones requieren de conocimiento avanzado y las manipulaciones incorrectas puede ocasionar accidentes graves. Además, las manipulaciones inadecuadas quedan exentas de la cobertura de la garantía.

CATÁLOGOS Y MANUALES BOSCH

Adicionalmente puedes consultar la página web de Bosch con los catálogos e instrucciones:

https://www.bosch-ebike.com/es/servicio/folletos-de-los-productos

07 TALLAS Y MEDIDAS

PODWÓJNE ZAWIESZENIE

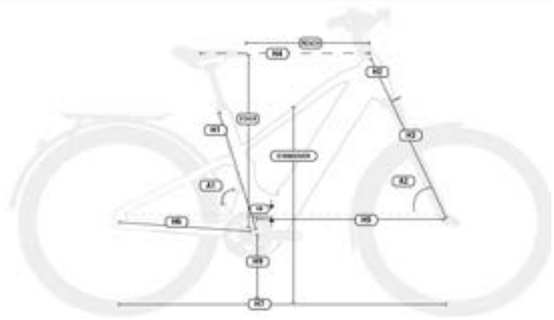

EX497

ATOM+ NX SUV

	h1	h2	h3	h4	h5	h6	h7	h8	h9	a1	a2	Standover	Dosah	Stack
MD	500	160	544	661,4	760,2	470	1227,3	41	333	73	67,5	630	449	674,6
LA	550	170	544	670,5	756,2	470	1223,3	41	333	73	69	630	458,1	691,8

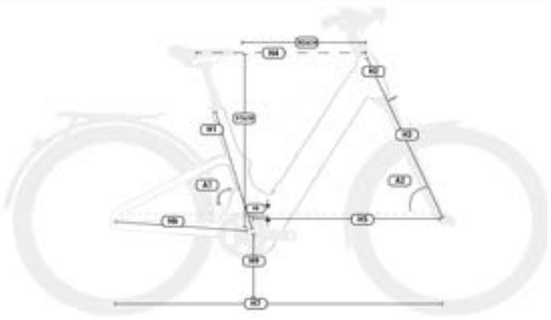

EX487 / EX477

ATOM+ NX SUV WAVE

	h1	h2	h3	h4	h5	h6	h7	h8	h9	a1	a2	Stanover	Dosah	Stack
MD	500	160	544	661,4	760,2	470	1227,3	41	333	73	67,5	754	449	674,6
LA	550	170	544	670,5	756,2	470	1223,3	41	333	73	69	758	458,1	691,8

08 ESPECIFICACIONES TÉCNICAS

ESPECIFICACIONES GENERALES

Característica	Modelos	Especificación
Material del cuadro		
Triángulo delantero	Todos	Aluminio
Basculante (vainas y tirantes)	Todos	Aluminio
Uso recomendado	Todos	All road / Trekking
Tallas	Todos	M, L
Diseño de suspensión	Todos	Doble, sistema Split Pivot
Recorrido de la horquilla	Todos	120
Longitud máxima de la horquilla (axle to crown)	Todos	544mm
Offset de la horquilla	Todos	Consultar proveedor del modelo
Medidas amortiguador	EX497 /EX487	265x45mm
	EX477	165x45mm
Compatibilidad amortiguadores de muelle	Todos	Depende de las medidas del amortiguador y muelle. Consulta con el fabricante.
Dirección	Todos	ACROS AZF 604
Línea de cadena	Todos	51mm
Tamaño de rueda	Todos	29"
Tamaño máximo cubierta trasera	Todos	2.4" (61mm)
Tamaño máximo cubierta dlantera	Todos	Depende de la horquilla.
Montaje imán velocidad	Todos	En la rueda.
Estándar eje trasero	Todos	Boost 12x148
Paso de rosca eje trasero	Todos	1mm
Longitud eje trasero	Todos	183mm

ESPECIFICACIONES GENERALES

Característica	Modelos	Especificación
Diámetro tija	Todos	31.6mm
Diámetro abrazadera de la tija	Todos	34.9mm
Inserción máxima de la tija		
M	Todos	300mm
L	Todos	300mm
Compatible tija telescópica cableado interno	Todos	Si
Desviador delantero	Todos	No. Solo 1X
Tamaño máximo plato	Todos	38t
Tamaño mínimo plato	Todos	34t
Compatible plato oval	Todos	No
Tipo de frenos	Todos	Disco
Estándar pinza de freno trasero	Todos	Post Mount
Tamaño máximo disco trasero	Todos	203mm
Tamaño mínimo disco trasero	Todos	180mm
Compatible guía cadena	Todos	Si
ICGS	Todos	No
Cableado	Todos	Internal throught DT and CS. Full housing
Compatible cableado freno trasero izquierda	Todos	Si
Portabidón	Todos	En todos los tamaños. Portabidón específico para bidones estándar.
Compatibilidad potenciómetro	Todos	No
Compatible con trailer	Todos	Si
Montaje de portabultos	Todos	Si
Montaje de guardabarros	Todos	Si

Característica	Modelos	Especificación
Montaje asiento niño	Todos	No
Peso máximo recomendado (ciclista+equipación+equipaje)	Todos	165Kg

ESPECIFICACIONES DEL MOTOR BOSCH LINE PERFORMANCE CX

Característica	Especificación
Potencia nominal	250W
Voltaje	36V
Tipo	Brushless DC
Asistencia	Hasta 25km/h
Par máximo	100Nm
Peso	2800g
Modos de asistencia al pedaleo	DISPONE DE HASTA 8 MODOS TURBO eMTB/+ SPORT TOUR/+ ECO/+
Walk assist	Si (mantener pulsado para asistir)
Rango de cadencia	130/min.
Sensores	Cadencia / Par / Velocidad
Tecnología del sistema	CAN bus y ACC

ESPECIFICACIONES DEL SENSOR DE VELOCIDAD

Característica	Especificación
Montaje	Integrado en la llanta trasera.

ESPECIFICACIONES DEL MANDO DE CONTROL, BOSCH

Característica	Especificación
Funciones	Cambio de modo de asistencia. Visualización nivel de carga de la batería. Encendido y apagado de las luces de la bicicleta. Activación modo Walk Assist.

ESPECIFICACIONES DE LA BATERÍA

Característica	Especificación
Voltaje	36V
Capacidad	800Wh
Peso	3900g
Paquete de celdas	10S4P
Carga	Con batería dentro del cuadro o fuera.
Dimensiones	424*77*71mm/ 424*71*77mm
Conexión	Cable a motor y puerto de carga.
Estanqueidad	IP65

ESPECIFICACIONES DEL CARGADOR

Característica	Especificación
Entrada	100-240V. 50-60Hz. AC
Salida	42V
Corriente de carga	4A
Rango de temperatura de carga	0ºC - 40ºC
Visualización de carga	Mediante LED integrado en cargador

DIMENSIONES DE LA PIPA DE DIRECCIÓN

TODOS LOS MODELOS

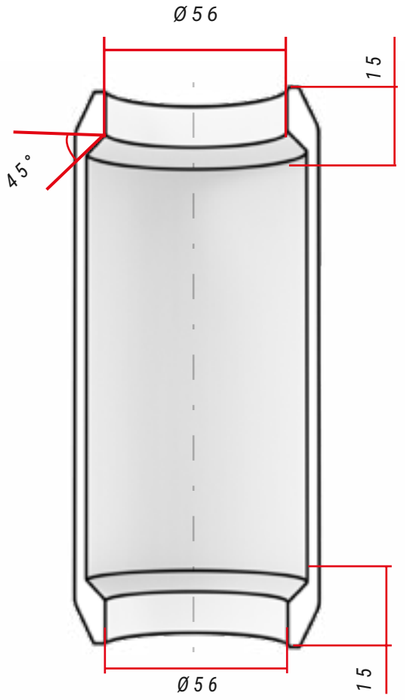

MONTAJE DEL JUEGO DE DIRECCIÓN

TODOS LOS MODELOS

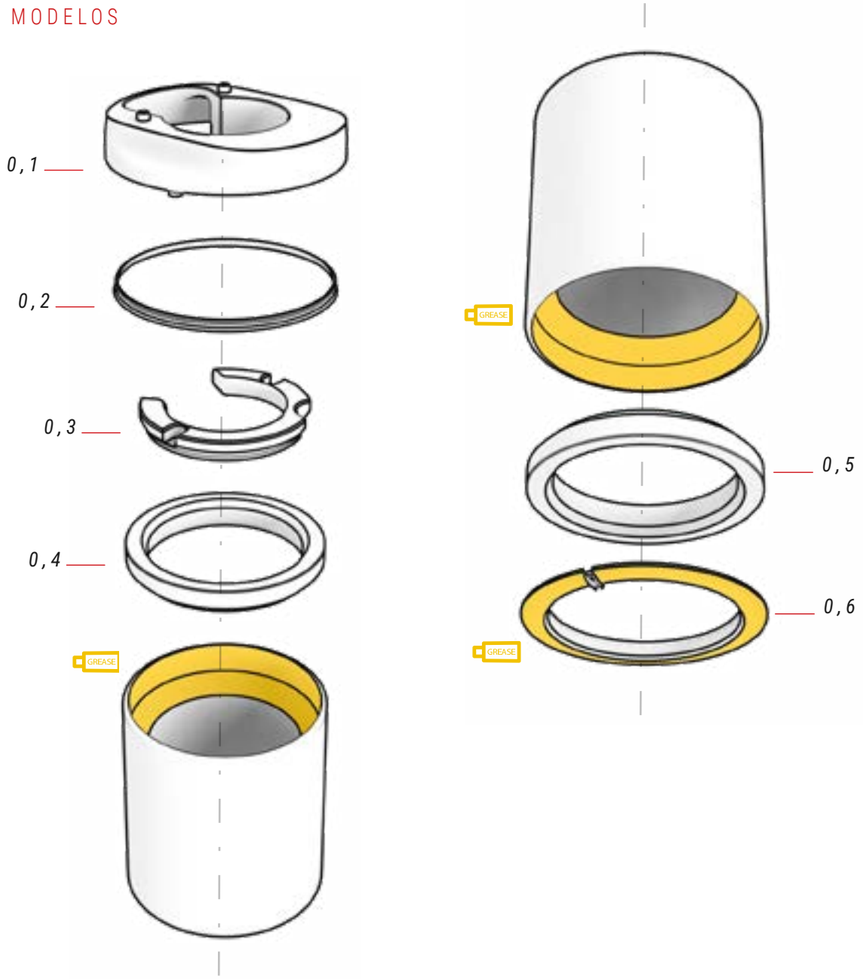

ESPECIFICACIONES DE LA DIRECCIÓN

	Tipo	Ángulo de contacto con anillo de compresión / pista de la horquilla	Dimensiones del rodamiento
Superior	1-1/8" Steerer	45º	42x52x7
Inferior	1,5" Steerer	45º	40x52x7, R2

00 JUEGO DIRECCIÓN

Nº	Item	Ref.	Cantidad
0.1	Tapa juego dirección	384676600	1
0.2	Arandela	384676600	1
0.3	Pasacables	384676600	1

Nº	Item	Ref.	Cantidad
0.4	Rodamiento	384676600	1
0.5	Rodamiento	384676600	1
0.6	Tapa inferior	384676600	1

MONTAJE Y AJUSTE DE LA POTENCIA

TODOS LOS MODELOS

1. RETIRE LA CUBIERTA DEL TALLO.

2. AFLOJE LOS TORNILLOS DEL TALLO.

3. AJUSTE EL TORNILLO PARA REDUCIR EL ESPACIO.

4. APRIETE LOS TORNILLOS A 9-10 NM.

5. COLOQUE LA TAPA DEL VÁSTAGO.

EJE TRASERO SPLIT PIVOT Y PATA DE CAMBIO

TODOS LOS MODELOS

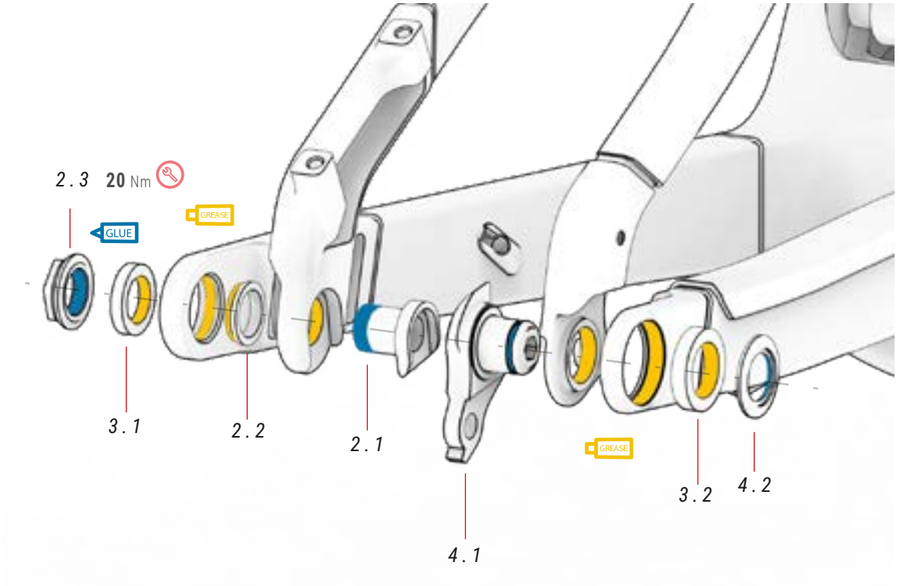

DESPIECE BIELETA SUPERIOR

TODOS LOS MODELOS

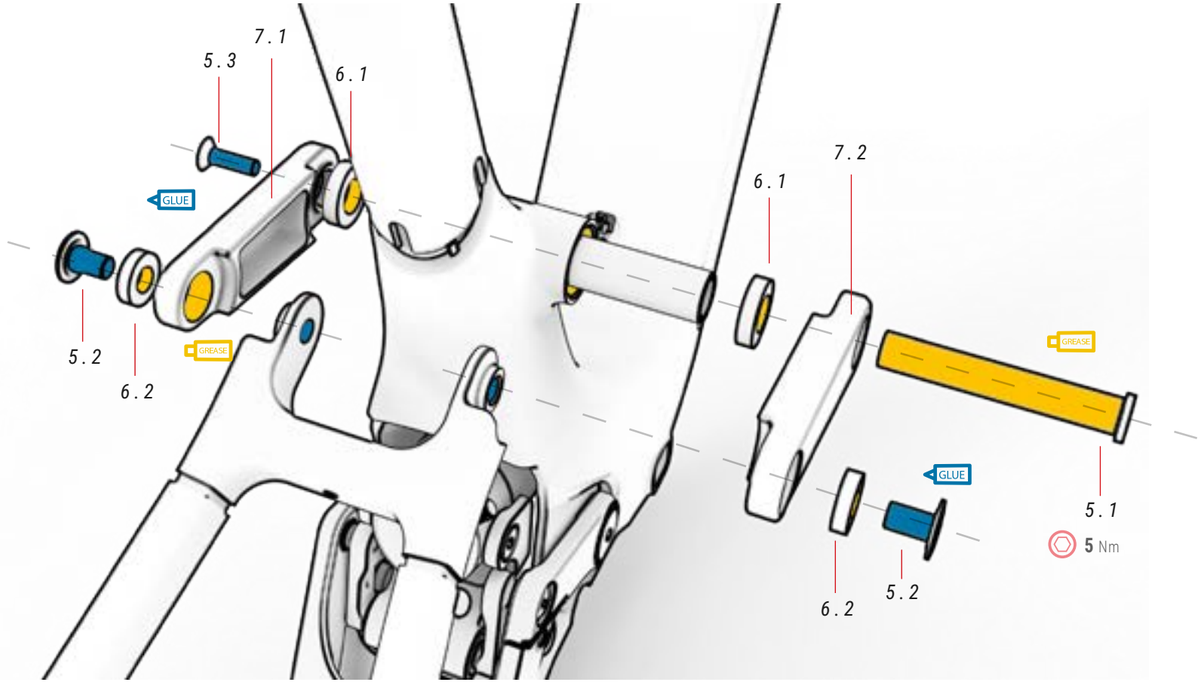

02 SPLIT PIVOT

ref

Nº	Item	Cantidad
2.1	Set tornillo	1
2.2	Arandela	2
2.3	Tornillo Dropout	2

03 RODAMIENTO POSTIZO

ref. : 391881500

Nº	Item	Cantidad
3.1	Rodamiento 17x26x5	1
3.2	Rodamiento 20x30x6	1

04 POSTIZO

ref. 391883900

Nº	Item	Cantidad
4.1	Postizo	1
4.2	Arandela	1

05 EJE PRINCIPAL BIELETA SUP.

ref:

Nº	Item	Cantidad
5.1	Eje pasante	1
5.2	Tornillos	2
5.3	Tornillo	1

06 RODAMIENTOS BIELETA SUP.

ref:

Nº	Item	Cantidad
6.1	Rodamientos	2
6.2	Rodamientos	2

07 BIELETAS SUP.

ref:

Nº	Item	Cantidad
7.1	Biela Izda.	1
7.2	Biela Dcha.	1

MONTAJE AMORTIGUADOR

TODOS LOS MODELOS

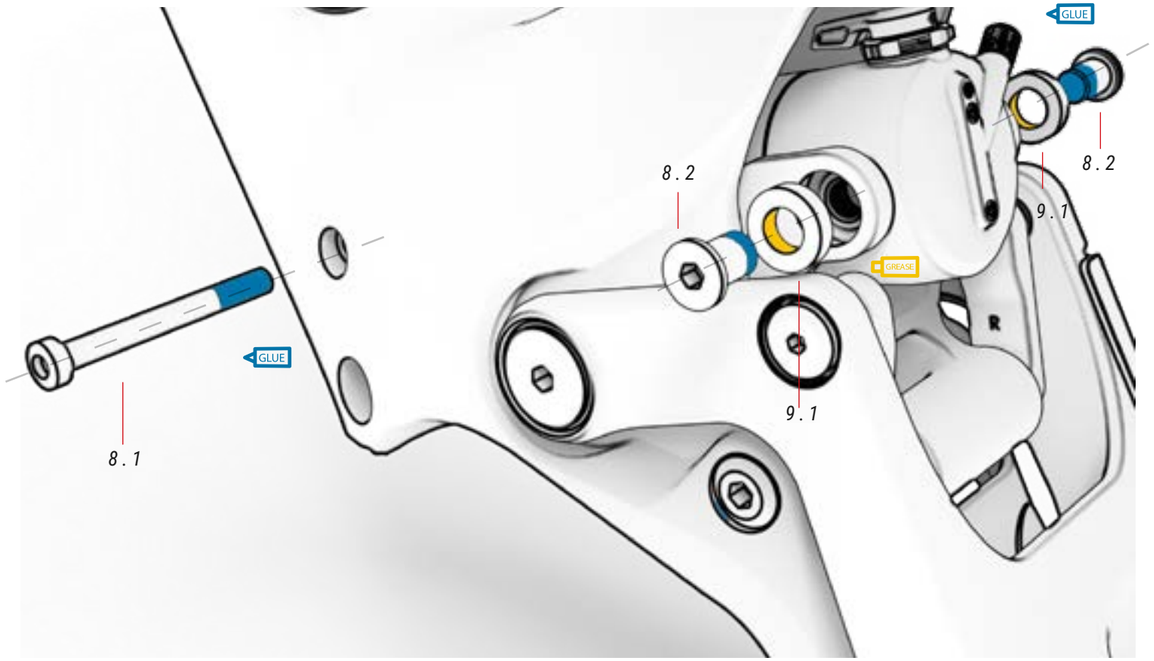

08 TORNILLOS FIJACIÓN

ref

Nº	Item	Cantidad
8.1	Tornillo	1
8.2	Tornillos	2

09 RODAMIENTOS TRUNION

ref

Nº	Item	Cantidad
9.1	Rodamientos	2

PUNTO DE GIRO PRINCIPAL DEL BASCULANTE

TODOS LOS MODELOS

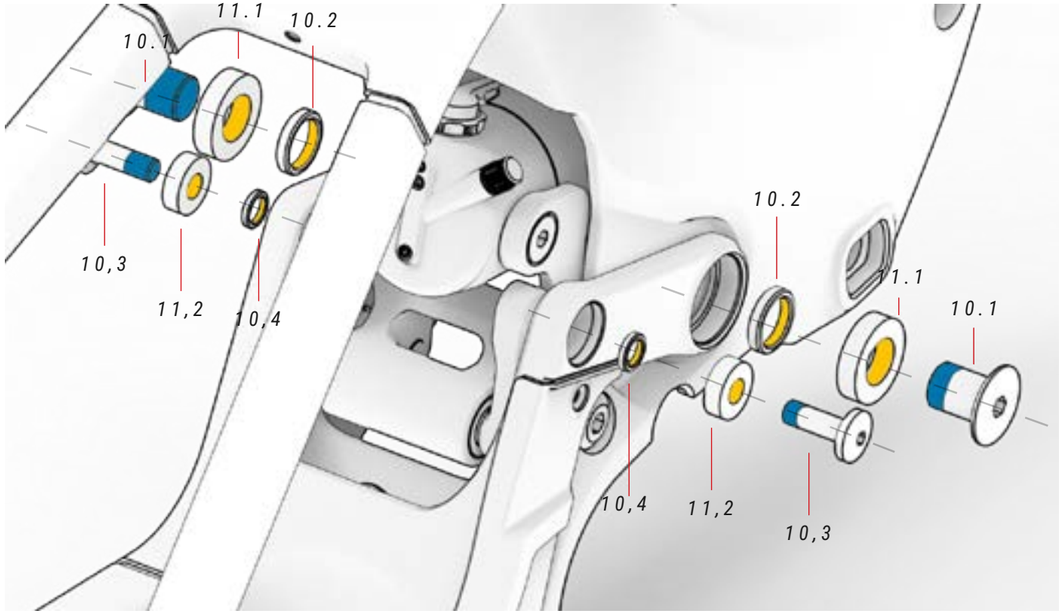

10 EJE PRINCIPAL BASC

ref. 391900400

Nº	Item	Cantidad
10.1	Tornillos eje principal	2
10.2	Casquillos	2
10.3	Tornillos sup. biela	2
10.4	Arandedelas	2

11 RODAMIENTOS EJE BASC

ref

Nº	Item	Cantidad
11.1	Rodamientos eje principal	2
11.2	Rodamientos	2

DESPIECE DE LA BIELETA INFERIOR

TODOS LOS MODELOS

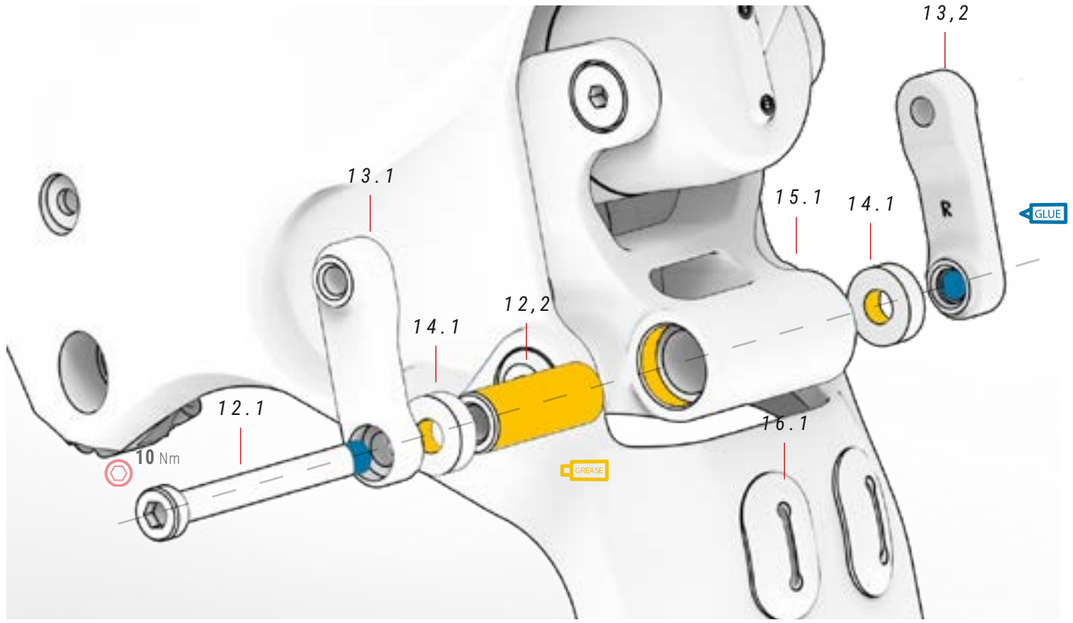

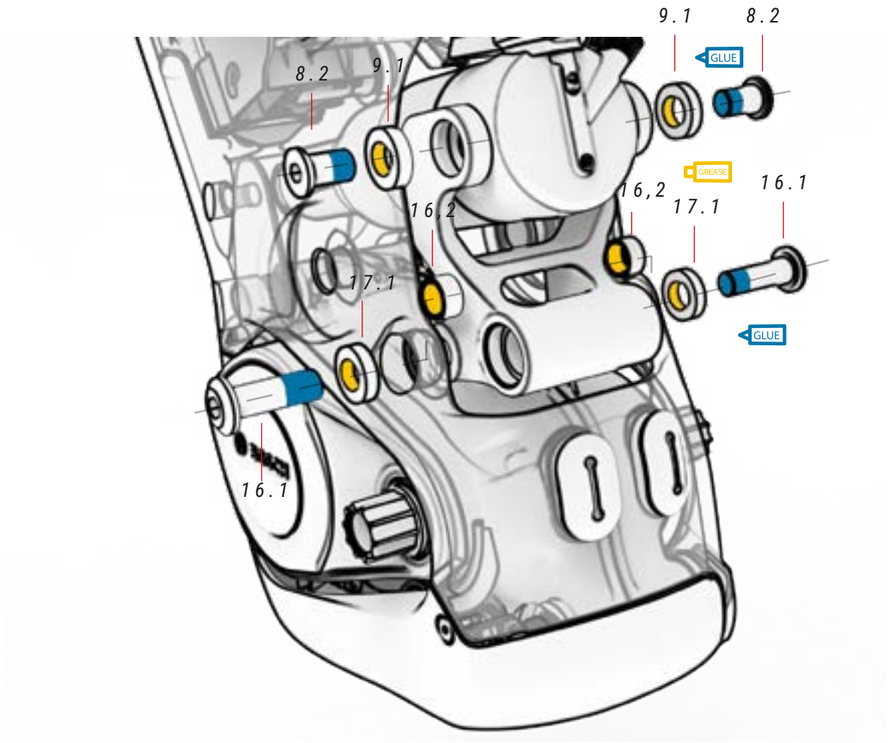

12 TORNILLO INFERIOR BIELA

ref

Nº	Item	Cantidad
12.1	Tornillo Inferior biela	1
12.2	Casquillo largo	1

13 BIELAS

ref

Nº	Item	Cantidad
13.1	Biela izquierda	1
13.2	Biela derecha	1

14 RODAMIENTOS BIELETA

ref

Nº	Item	Cantidad
14.1	Rodamiento	1

15 BIELETA

ref. 391900500

Nº	Item	Cantidad
15.1	Bieleta	1

16 TORNILLOS BIELETA INF.

ref

Nº	Item	Cantidad
16.1	Tornillos	2
16.2	Casquillos	2

17 RODAMIENTOS BIELETA INF.

ref

Nº	Item	Cantidad
17.1	Rodamientos bieleta	2

TAPONES Y GUIAS CABLES

TODOS LOS MODELOS

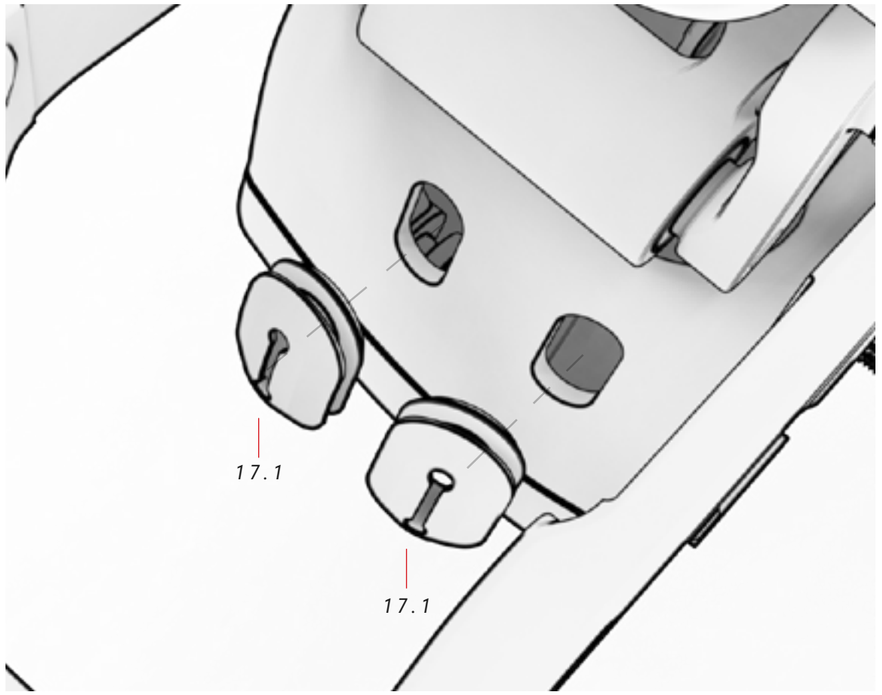

17 TAPONES Y PASA CABLES *ref. 391900600*

Nº	Item	Cantidad
17.1	Protectores de cables	2
17.2	Guía cables	2

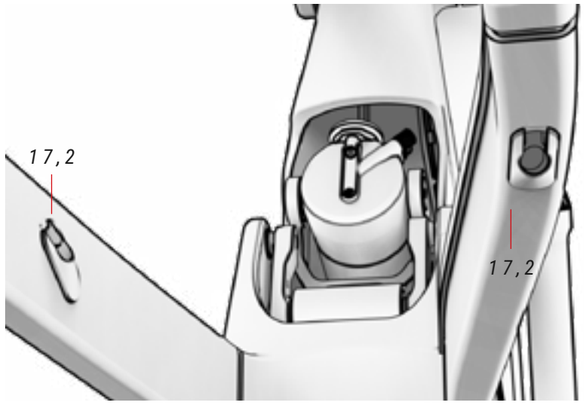

PROTECTOR DE CUADRO

TODOS LOS MODELOS

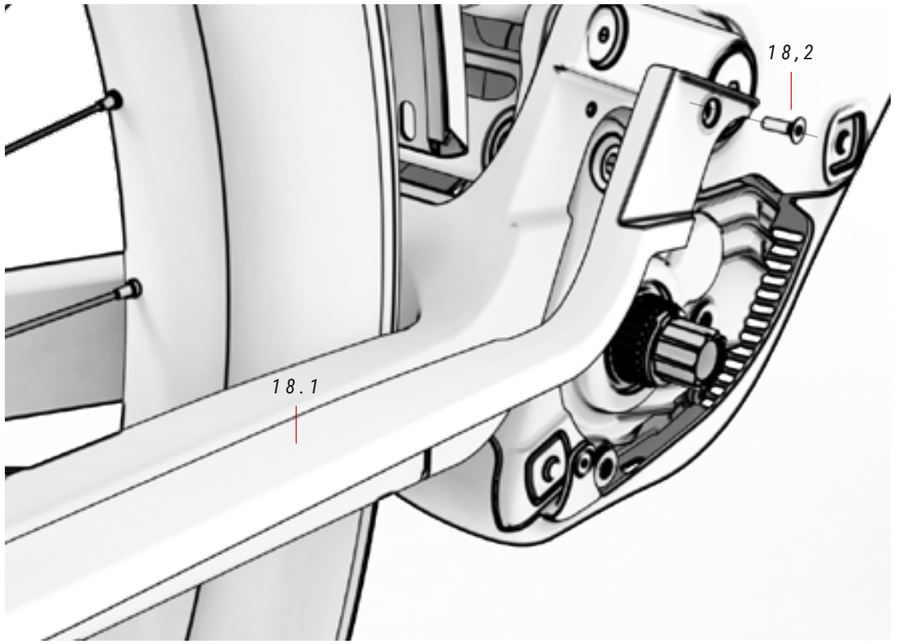

18 PROTECTOR *ref*

Nº	Item	Cantidad
18.1	Protector tirante	1
18.2	Tornillo fjacion	1

TAPA MOTOR

TODOS LOS MODELOS

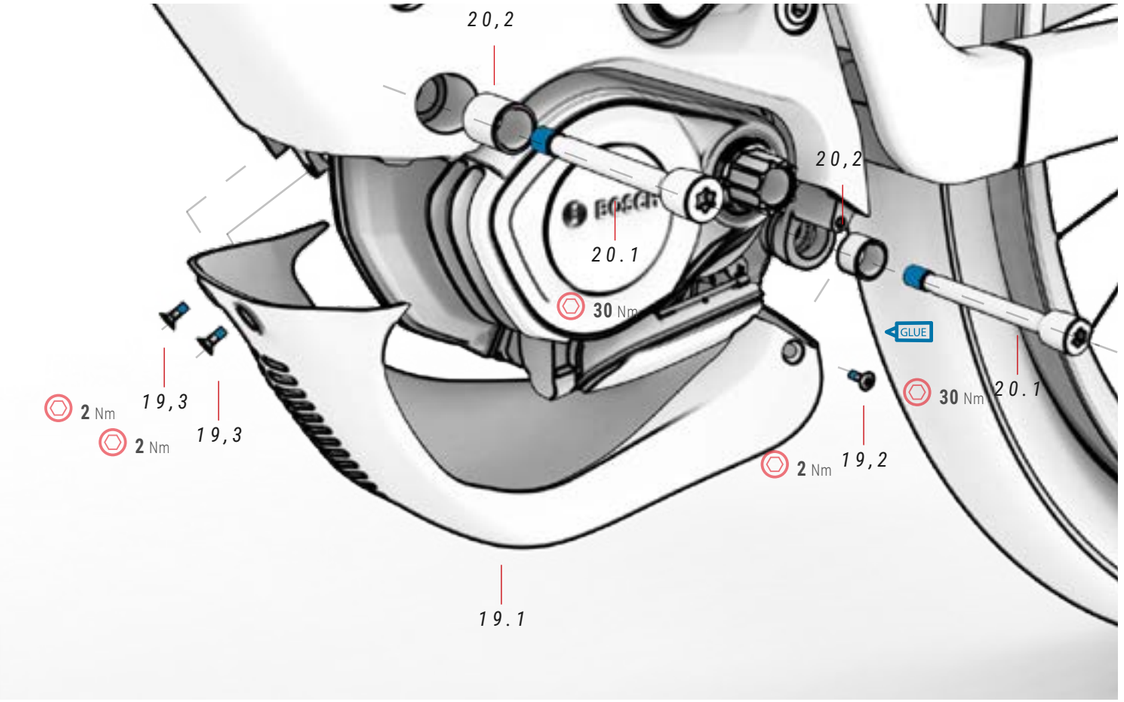

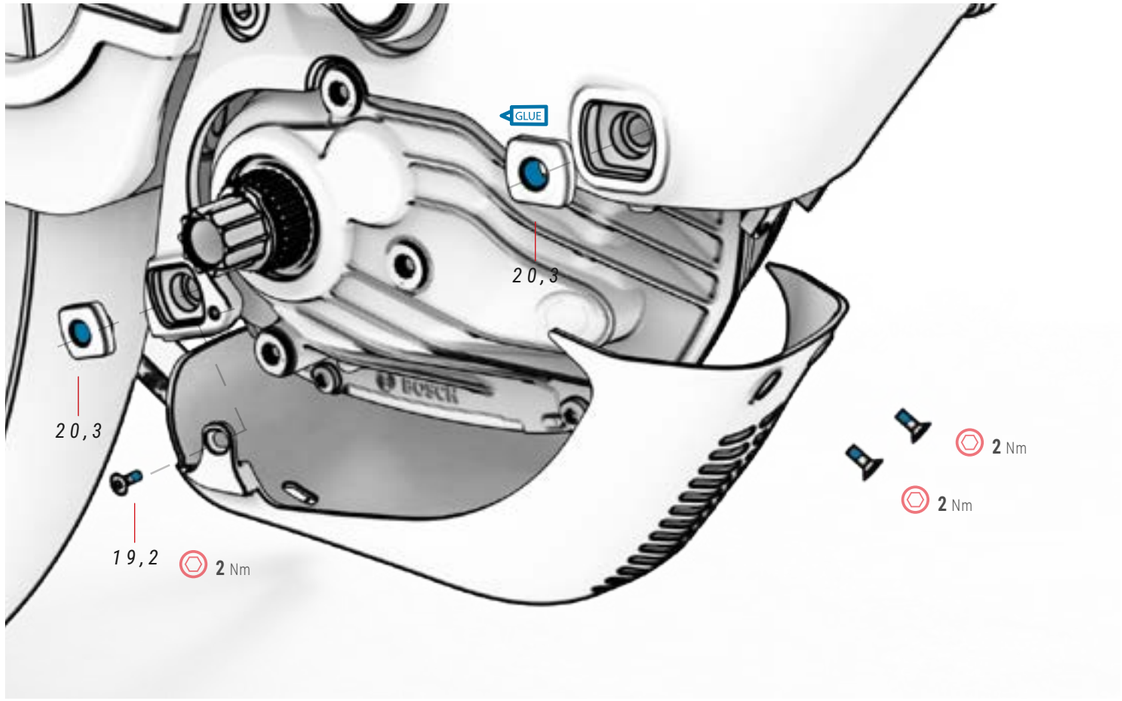

19 CARCASA Y TORNILLOS

ref. 391900700

Nº	Item	Cantidad
19.1	Carcasa motor	1
19.2	Tornillo lateral carcasa	2
19.3	Tornillo frontal carcasa	2

20 TORNILLOS MOTOR BOSCH

Nº	Item	Cantidad
20.1	Tornillo | Ref. Bosch: EB11.200.12GW	2
20.2	Casquillo | Ref. Bosch: EB11.200.15H	2
20.3	Tuerca | Ref. Bosch: EB11.200.03C	2

MONTAJE DE LA BATERÍA

TODOS LOS MODELOS

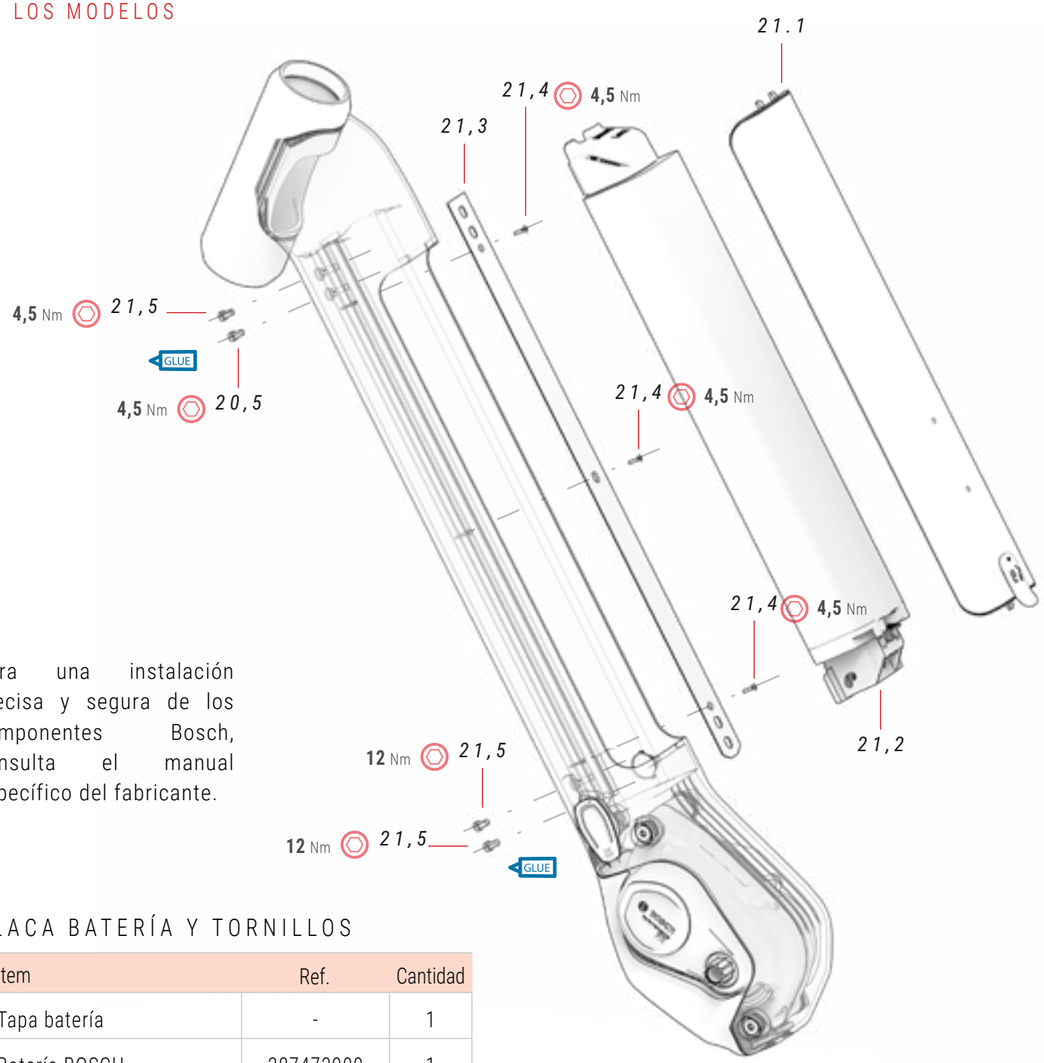

Para una instalación precisa y segura de los componentes Bosch, consulta el manual específico del fabricante.

21 PLACA BATERÍA Y TORNILLOS

Nº	Item	Ref.	Cantidad
21.1	Tapa batería	-	1
21.2	Batería BOSCH	387473900	1
21.3	Placa interna	387475300	1
21.4	Tornillo placa	-	3
21.5	Tornillo batería bosch + Tuerca BOSCH	-	4

MONTAJE DE LA TAPA DE LA BATERÍA

TODOS LOS MODELOS

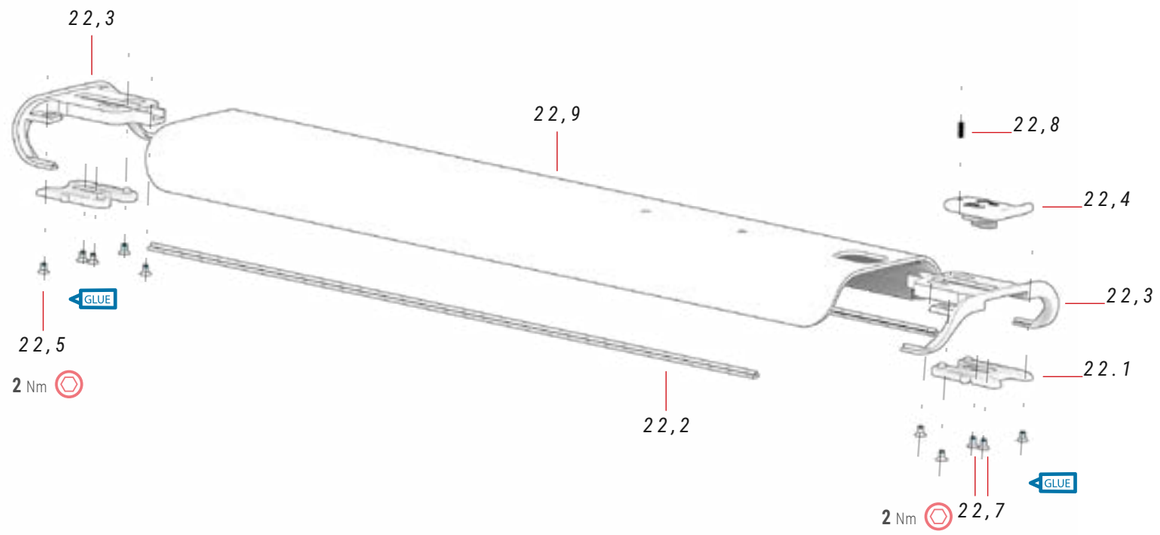

22 TAPA, GOMAS Y TORNILLOS

Nº	Item	Ref.	Cantidad
22.1	Pieza deslizante	-	2
22.2	Goma lateral	-	2
22.3	Goma anclaje	-	2
22.4	Pestaña	-	1
22.5	Tornillo	-	8
22.6	Muelle	-	1
22.7	Tornillo	-	2
22.8	Eje roscado	-	1
22.9	Tapa	-	1

MONTAJE DEL PUERTO DE CARGA

TODOS LOS MODELOS

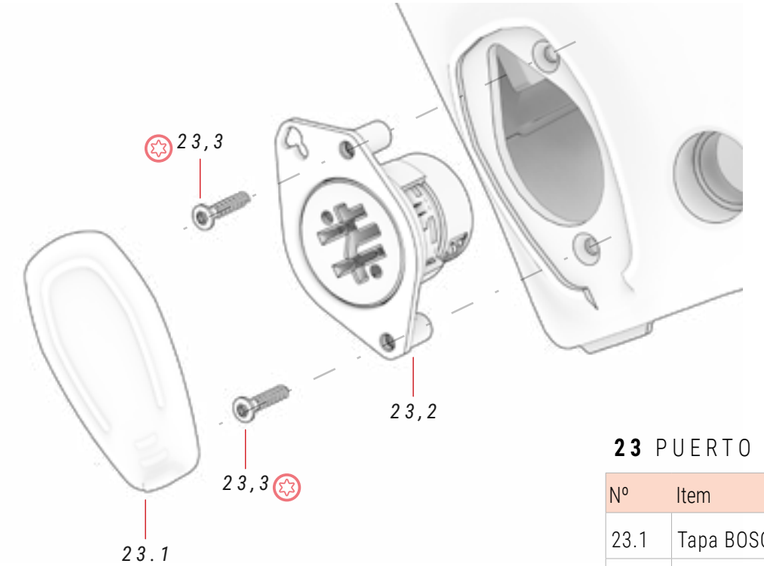

Para una instalación precisa y segura de los componentes Bosch, consulta el manual específico del fabricante.

23 PUERTO DE CARGA

Nº	Item	Ref.	Cantidad
23.1	Tapa BOSCH	EB12.120.01B	1
23.2	Base puerto carga BOSCH	EB12.120.01A	1
23.3	Tornillo roscador BOSCH	F04N.002N.663	2

1. POSICIONAR LA PIEZA 23.2 DENTRO DEL CUADRO.

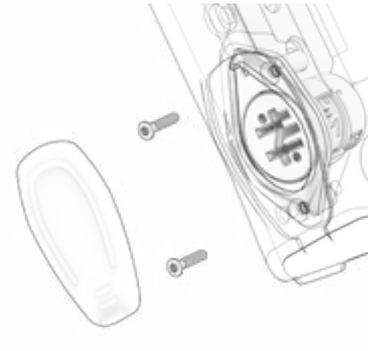

2. ATORNILLAR LA PIEZA 23.2.

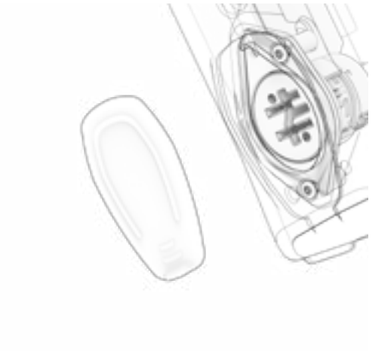

3. COLOCAR LA PIEZA 23.1.

SENSOR DE VELOCIDAD

TODOS LOS MODELOS

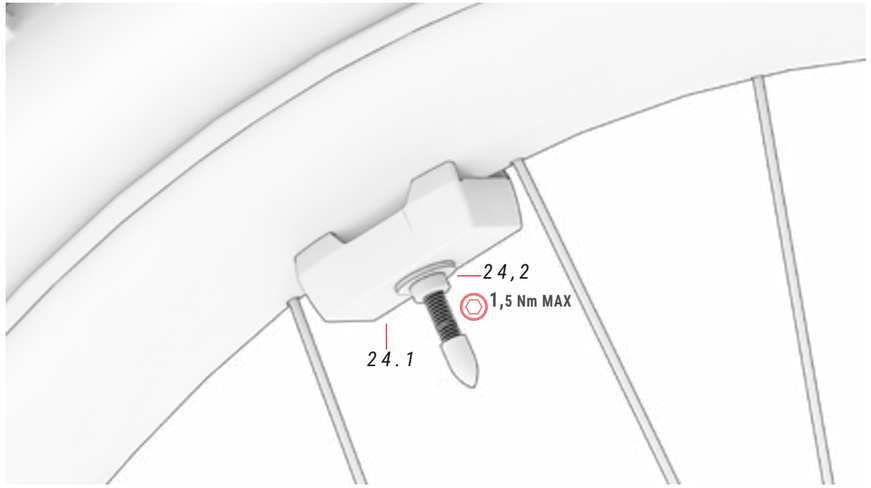

24 SENSOR DE VELOCIDAD

Nº	Item	Ref.	Cantidad
24.1	Imán del sensor BOSCH	EB11.200.015	1
24.2	Adaptador BOSCH	EB11.200.02S	1

CABLEADO DE ELEMENTOS MECÁNICOS

Las siguientes imágenes muestran la configuración del enrutado de los cables de componentés mecánicos. Los cables permanecen protegidos dentro del triángulo del cuadro hasta salir por la tapa del motor para facilitar su mantenimiento.

La potencia Acros permite enrutar el cableado mecánico y eléctrico directamente por sus orificios frontales para conseguir un acabado más aerodinámico, limpio y minimalista. Además, el enrutado cubierto del cuadro a las vainas hace que el cableado permanezca en todo momento cubierto y protegido.

TODOS LOS MODELOS

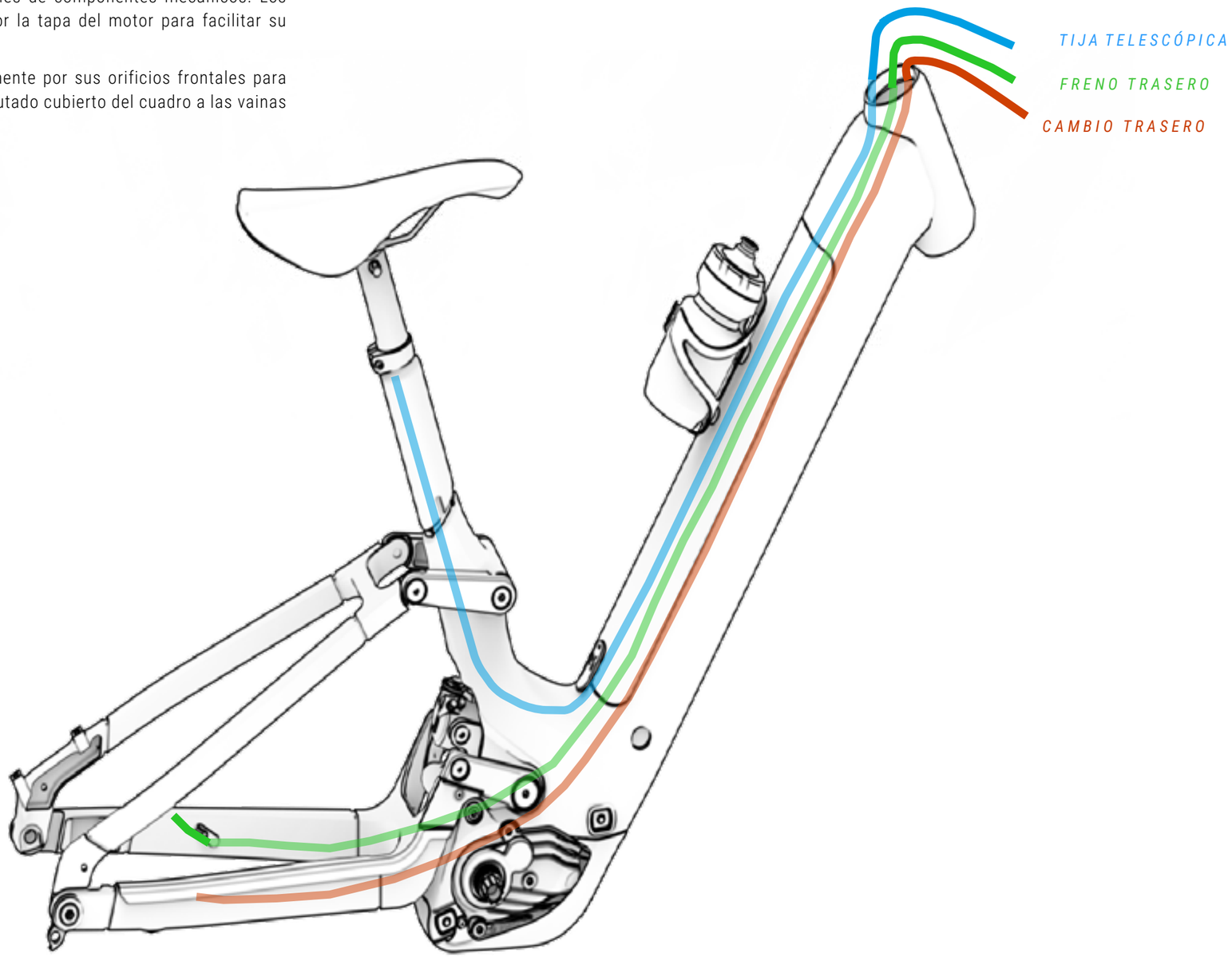

CABLEADO DE COMPONENTES DEL SISTEMA ELÉCTRICO

TODOS OS MODELOS

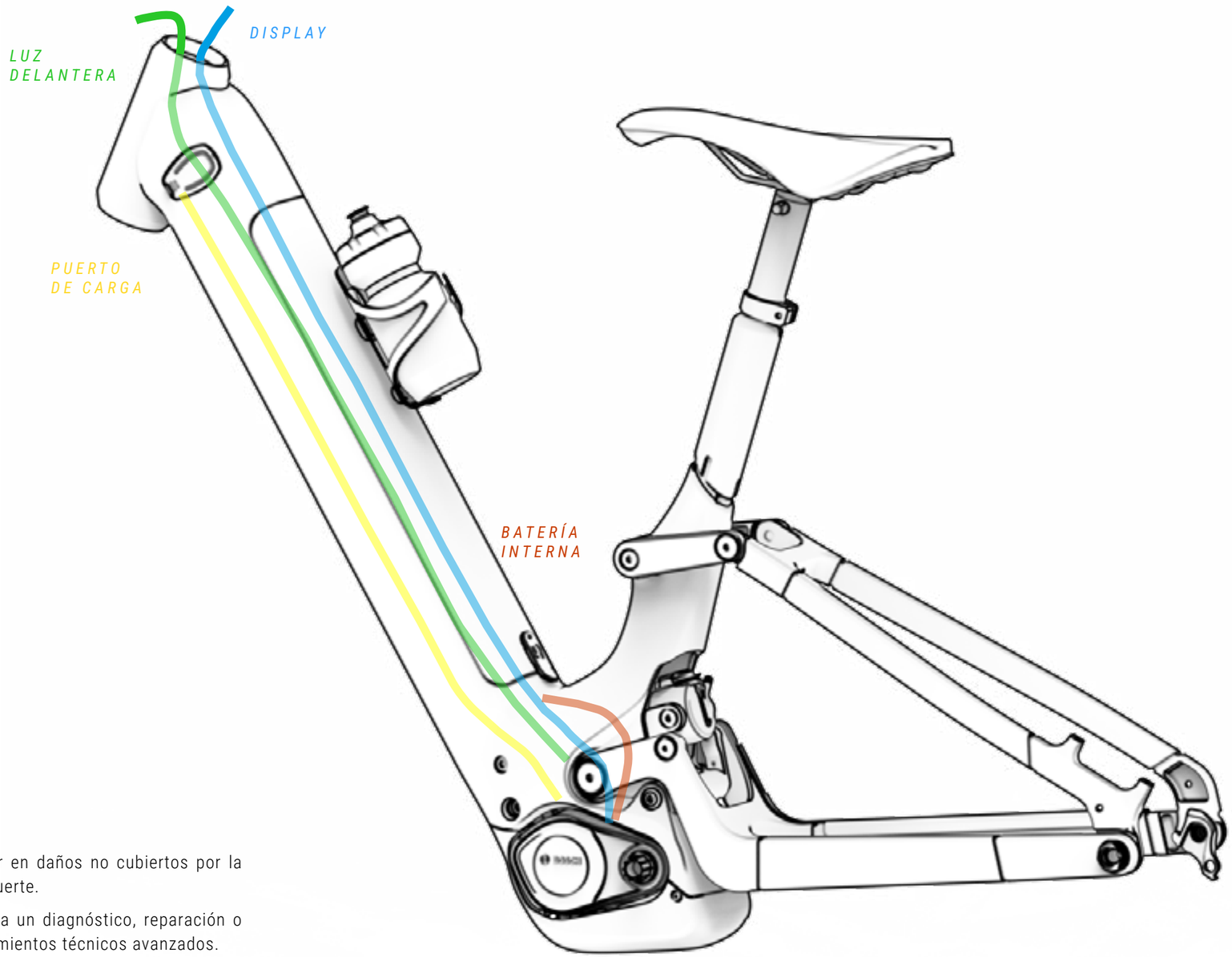

⚠ La incorrecta manipulación de los componentes eléctricos pueden derivar en daños no cubiertos por la garantía. Estos daños también podrían causar daños graves e incluso la muerte.

BH recomienda acudir siempre a un distribuidor oficial cuando se requiera un diagnóstico, reparación o instalación de componentes eléctricos. Estas acciones requieren de conocimientos técnicos avanzados.

ESQUEMA DE COMPONENTES DEL SISTEMA ELÉCTRICO

TODOS LOS MODELOS

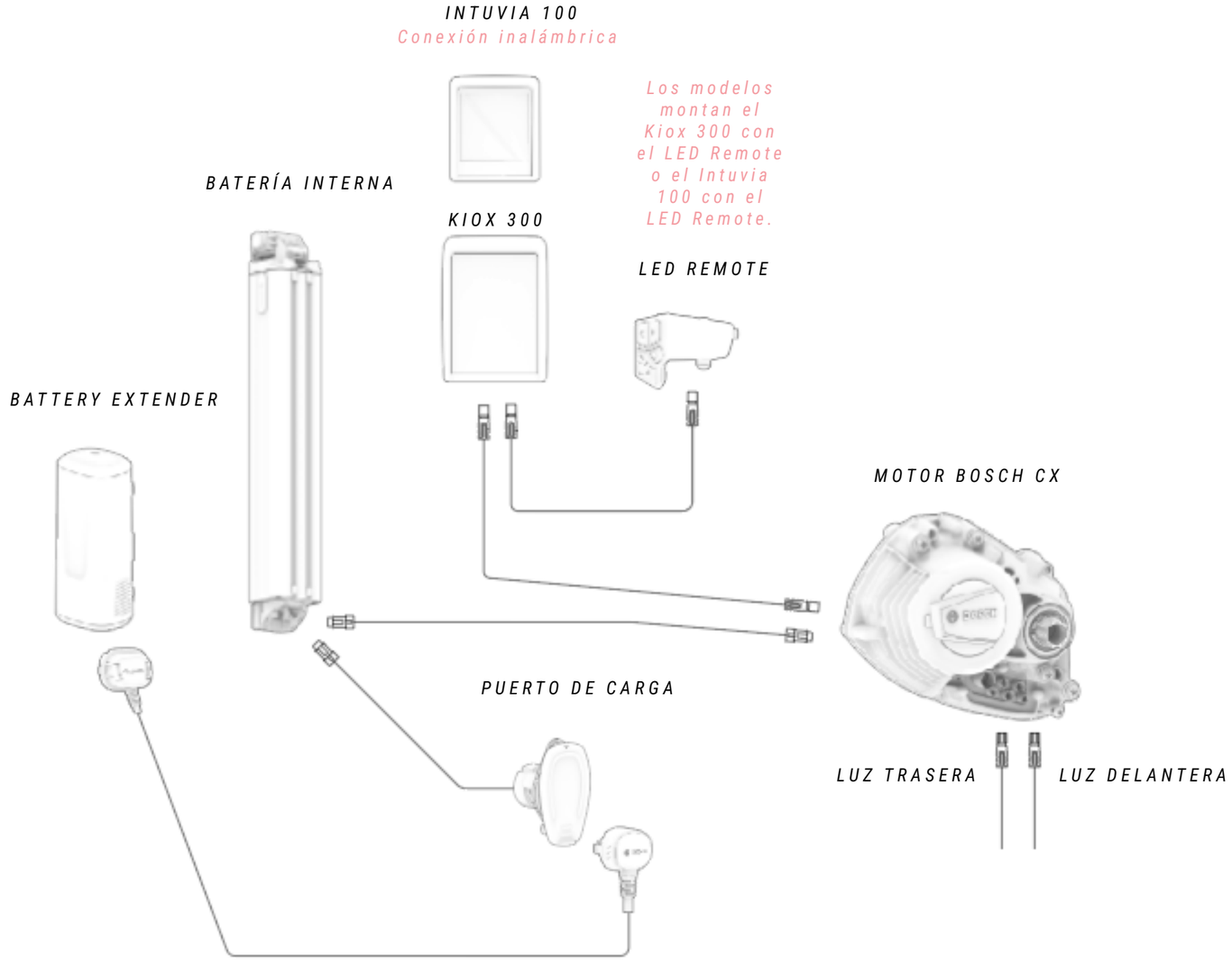

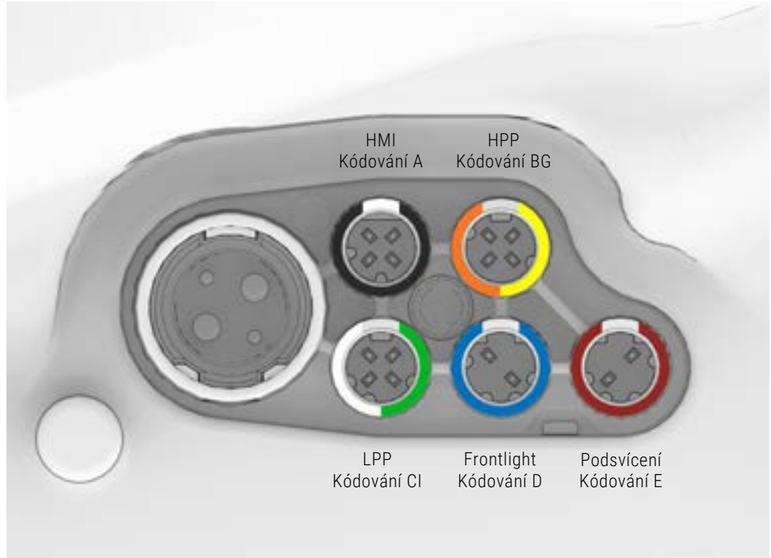

⚠ Para una instalación precisa y segura de los componentes Bosch, consulta el manual específico del fabricante.

⚠ La incorrecta manipulación de los componentes eléctricos pueden derivar en daños no cubiertos por la garantía. Estos daños también podrían causar daños graves e incluso la muerte. BH recomienda acudir siempre a un distribuidor oficial cuando se requiera un diagnóstico, reparación o instalación de componentes eléctricos. Estas acciones requieren de conocimientos técnicos avanzados.

⚠ Cuando una conexión eléctrica entra en contacto con humedad o está tupida debido a una contaminación externa, se produce una reacción química por la cual las conexiones se sulfatan. Es decir, el cobre de los contactos se oxida, provocando fallos de conductividad.

La garantía no cubre daños generados a partir de un mantenimiento incorrecto de las conexiones. Para evitar oxidaciones basta con limpiar periódicamente las conexiones (macho y hembra) con desoxidantes dieléctricos como el mostrado en la imagen superior.

10 DECLARACIÓN DE CONFORMIDAD

EU Declaration of Conformity CE

The manufacturer: BH BIKES EUROPE, SL
c/ Perretagana 10,
01015 Vitoria, Spain

Hereby declares that the following products:

Product description: BH Cycles –Electrically power assisted cycles –EPAC Bicycles

Models designation:

ATOMX LYNX 9.9, ATOMX LYNX 9.8, ATOMX LYNX 9.7, ATOMX LYNX 8.7, ATOMX LYNX 9.2, ATOMX LYNX 9.0, ATOMX LYNX 8.4, ATOMX LYNX 8.2, ATOMX CROSS,

iLYNX+ DL ENDURO CARBON 9.8, iLYNX+ DL ENDURO CARBON 9.7, iLYNX+ DL ENDURO CARBON 9.6, iLYNX+ DL ENDURO CARBON 9.5, iLYNX+ DL ENDURO 9.1, iLYNX+ DL ENDURO 9.0, iLYNX+ DL TRAIL CARBON 8.8, iLYNX+ DL TRAIL CARBON 8.7, iLYNX+ DL TRAIL CARBON 8.6, iLYNX+ DL TRAIL 8.1, iLYNX+ DL TRAIL 8.0, iLYNX+ DL TRAIL 7.9

iLYNX+ NX ENDURO CARBON 9.8, iLYNX+ NX ENDURO CARBON 9.7, iLYNX+ NX ENDURO CARBON 9.6, iLYNX+ NX TRAIL CARBON 8.8, iLYNX+ NX TRAIL CARBON 8.7, iLYNX+ NX TRAIL CARBON 8.6, iLYNX+ NX ENDURO 9.1, iLYNX+ NX ENDURO 9.0, iLYNX+ NX TRAIL 8.0, iLYNX+ NX TRAIL 7.9,

iLYNX+ SL ENDURO CARBON 9.8, iLYNX+ SL ENDURO CARBON 9.7, iLYNX+ SL ENDURO CARBON 9.6, iLYNX+ SL TRAIL CARBON 8.8, iLYNX+ SL TRAIL CARBON 8.7, iLYNX+ SL TRAIL CARBON 8.6, iLYNX+ SL ENDURO 9.1, iLYNX+ SL ENDURO 9.0, iLYNX+ SL TRAIL 8.0, iLYNX+ SL TRAIL 7.9,

iLYNX TRAIL CARBON 8.9, iLYNX TRAIL CARBON 8.7, iLYNX TRAIL CARBON 8.5, iLYNX TRAIL 8.2, iLYNX TRAIL 8.1, iLYNX TRAIL 8.0, iLYNX TRAIL 7.9, iLYNX RACE CARBON 7.8, iLYNX RACE CARBON 7.7,

iAEROLIGHT 1.9, iAEROLIGHT 1.8, iAEROLIGHT 1.7, iRS1 CARBON 1.6, iRS1 CARBON 1.5, iRS1 CARBON 1.4, iRS1 1.2,

iGRAVELX NX CARBON 2.9, iGRAVELX NX CARBON 2.7,

iGRAVELX CARBON 2.9, iGRAVELX CARBON 2.8, iGRAVELX CARBON 2.7, iGRAVELX 2.4, iGRAVELX 2.2,

CORE 29 PRO, CORE 29, CORE JET, CORE CROSS, CORE CITY WAVE, CORE STREET,

ATOM+ NX SUV PRO, ATOM+ NX SUV, ATOM+ NX SUV WAVE PRO, ATOM+ NX SUV WAVE, ATOM+ NX DIAMOND, ATOM+ NX DIAMOND WAVE, ATOM+ NX JET, ATOM+ NX WAVE,

ATOMe LYNX PRO 8.2, ATOMe LYNX 8.0, ATOMe PRO, ATOMe JET PRO, ATOMe CROSS PRO, ATOMe SUV PRO-SE, ATOMe SUV PRO-S, ATOMe SUV PRO, ATOMe DIAMOND WAVE PRO, ATOMe CITY WAVE PRO,

ATOM LYNX PRO 8.2, ATOM LYNX 8.1, ATOM LYNX 8.0, ATOM 29, ATOM CROSS PRO, ATOM JET, ATOM CROSS, ATOM SUV PRO, ATOM DIAMOND WAVE PRO, ATOM CITY WAVE PRO, ATOM CITY WAVE, ATOM CITY, ATOM STREET, ATOM

Year of manufacture: 2026 and 2027

Comply with all of the relevant requirements of the Machinery Directive (2006/42/EC).
Comply with Low Voltage Directive (LVD) 2014/35/EU
Comply with all of the relevant requirements of RD 339/2014, de 9 de Mayo.

Furthermore, the machine complies with all of the requirements of the Electromagnetic Compatibility Directive 2014/30/EU.

The production control is assured by our Quality Management System, which fulfills the requirements of the standard ISO 9001

The following harmonized standards have been applied:
DIN EN 15194 Cycles – Electrically power assisted cycles – EPAC bicycles;
DIN ISO 4210-1/2/3/4/5/6/7/8/9 Safety requirements for bicycles

Technical documentation filed at:
BH BIKES EUROPE, SL
c/ Perretagana 10,
01015 Vitoria, Spain

Prepared and reviewed by the BH Quality Department (Headquarters)

Rev.19 03/06/2025 Page 1 of 1

11 AYUDA Y RECURSOS ADICIONALES

En BH ponemos a tu disposición diferentes medios para resolver todas tus dudas. Además, podrás formar parte de nuestra comunidad global de ciclistas a través de nuestras redes sociales.

RECURSOS TÉCNICOS

En la web de BH Bikes encontrarás todos los recursos necesarios para poner a punto tu bicicleta. En el siguiente link accederás a los manuales de usuario, apps, garantías, archivos para actualizar los displays y videos explicativos para diferentes operaciones:

https://www.bhbikes.com/manuals

También podrás ver explicaciones paso a paso para diferentes operaciones de mantenimiento y puesta a punto en nuestro canal especializado de Youtube:

https://www.youtube.com/user/ServicioTecnicoBH

CONTACTOS

Nuestros distribuidores autorizados poseen los conocimientos y recursos necesarios para poder ayudarte en todo lo relacionado con tu bicicleta. No dudes en ponerte en contacto con tu tienda más cercana. Puedes localizarla en el siguiente link:

https://www.bhbikes.com/es_ES/busca-tu-tienda-mas-cercana/buscador-de-tiendas

Para ponerte en contacto directamente con nosotros:

Tel: + 34 945 13 52 02

info@bhbikes.com

P.I. Jundiz- Perretagana 10, 01015 Vitoria, Alava (Spain)

REDES SOCIALES

Forma parte de nuestra comunidad global de ciclistas. Descubre las experiencias BH de otros ciclistas y comparte la tuya.